THE NEW
M8 COUPÉ
CABRIOLET
GRAN COUPÉ

RESPONSABILITÉ SOCIÉTALE ET ENVIRONNEMENTALE.

PREMIUM ET RESPONSABLE, PREUVES À L'APPUI.

Chez BMW Group, nous pensons qu'aujourd'hui, un constructeur automobile ne peut être Premium sans mettre la protection de l'environnement et du climat au coeur de ses engagements.

Dès 1973, nous avons créé une direction du Développement Durable au sein de BMW Group.

Notre mission : accélérer notre transition vers une mobilité durable, respectueuse de la planète et de ses ressources.

UNE APPROCHE RESPONSABLE TOUT AU LONG DU CYCLE DE VIE DE NOS VOITURES.

APPROVISIONNEMENT ET PRODUCTION

- Achat direct des approvisionnements en cobalt et lithium pour garantir une extraction respectueuse des droits humains et de l'environnement.
- Aucune terre rare dans nos moteurs électriques de 5e génération.
- 100% d'énergie renouvelable dans toutes nos usines dans le monde.

USAGE

- Une flotte émettant moins de CO2 que les objectifs ambitieux fixés par l'Union Européenne.
- Un programme inédit "BMW Points" pour encourager la conduite en mode électrique des modèles hybrides rechargeables.
- Intégration accélérée de motorisations alternatives électriques ou hybrides pour tous nos modèles phares.

RECYCLAGE

- Tous les véhicules BMW Group recyclables à 95% conformément à la réglementation.
- À l'usine BMW de Leipzig, réutilisation des batteries usagées de nos véhicules électriques pour stocker la production du site en électricité éolienne.
- Avec notre partenaire français SNAM, revalorisation à plus de 70% des déchets de batteries haute tension usagées.

À L'HORIZON 2030, DES OBJECTIFS TOUJOURS PLUS AMBITIEUX.

40 % — Réduire de 40% les émissions de CO2 de chaque véhicule, sur l'ensemble du cycle de vie. Soit 200 millions de tonnes de CO2, une économie équivalente aux émissions de l'industrie anglaise pendant 1 an !

30 MDS — 30 milliards d'euros investis d'ici 2025 en R&D pour développer des technologies plus durables.

N°1 — Être la référence des constructeurs en matière d'économie circulaire:
- Accélérer l'intégration de matières recyclées : + 50% pour l'aluminium, + 25% pour l'acier + 20% pour le thermoplastique.
- Recycler les batteries à 96%.

0 CO2 — Dès 2021, atteindre la neutralité carbone dans 100% de nos sites de production.

10 MILLIONS — Dès 2024, 100% d'électricité verte pour la production des cellules de batteries: 10millions de tonnes de CO2 économisées.

100 % — 100% des voitures produites dans notre usine historique de Munich seront électriques.

DES ENGAGEMENTS MESURÉS ET RECONNUS.

- BMW Group est reconnu comme l'entreprise automobile la plus durable au monde selon la notation internationale "Dow Jones Sustainability Indices World and Europe (DJSI)".
- Selon la plateforme Autoéco, BMW Group est le constructeur le plus actif en France en termes de déclaration de déchets d'atelier avec 92% de son réseau de concessions actif.

Member of
Dow Jones Sustainability Indices
Powered by the S&P Global CSA

NOUVELLE BMW M8 COMPETITION GRAN COUPÉ.

CLASSE PURE.

Nouvelle BMW M8 Competition Gran Coupé dans la teinte de carrosserie BMW Individual Brilliant White métallisé présentée avec options.

NOUVELLE BMW M8 COMPETITION CABRIOLET.

NATURELLEMENT STYLÉE.

Nouvelle BMW M8 Competition Cabriolet dans la teinte de carrosserie BMW Individual M Brass métallisé présentée avec options.

NOUVELLE BMW M8 COMPETITION COUPÉ.

SPORTIVE DE HAUT NIVEAU.

Nouvelle BMW M8 Compétition Coupé dans la teinte de carrosserie BMW Individual Daytona Beach Blue uni présentée avec options.

PILOTEZ VOTRE ADRÉNALINE.

NOUVEAUX SIÈGES M CARBON TYPE BAQUET.

625 CH.
LA PUISSANCE MAÎTRISÉE.

LE PLUS PUISSANT MOTEUR JAMAIS MONTÉ SUR UNE BMW DE SÉRIE.

En matière de motorisation, les trois nouveaux modèles BMW M8 Competition offrent le meilleur de la technologie. Sous leur capot, un V8 M TwinPower Turbo à hauts régimes entièrement retravaillé. Ce moteur de 4,4 litres développe une puissance de 625 ch (460 kW).
Il est tout simplement le plus puissant des moteurs de série construits par BMW M. Sa puissance hors du commun permet d'atteindre des performances exceptionnelles: accélération de 0 à 100 km/h en 3,2 secondes en version Coupé et Gran Coupé et 3,3 secondes en version Cabriolet. Vitesse maximale de 305 km/h avec le pack Expérience M optionnel.
Le V8 à hauts régimes impressionne par sa réactivité spontanée, sa grande disponibilité et son déploiement de puissance constant sur une plage de régimes exceptionnellement large, bien au-delà des 6 000 tr/min.
Le couple maximal, qui s'élève à pas moins de 750 Nm, est disponible dès les bas régimes. Il peut être exploité sur une large plage de régimes et permet si besoin de limiter les passages de vitesse en mode manuel.

625 CH

750 NM DE COUPLE

3.2 SEC 0-100 KM/H COUPÉ ET GRAN COUPÉ

3.3 SEC 0-100 KM/H CABRIOLET

DES INNOVATIONS DE POINTE POUR UN PILOTAGE TOUT EN MAÎTRISE.

Moteur V8 M TwinPower Turbo hautes performances.

Dans sa dernière version, le moteur essence 8 cylindres M TwinPower Turbo affiche des performances à la hauteur de son rang.
Conçu pour résister aux conditions sur circuit automobile, il délivre 625 ch (460 kW). Ses deux turbocompresseurs réagissent instantanément, grâce à un collecteur d'échappement sur banc de cylindres.

Suspensions SelectDrive M.

Elles peuvent s'adapter à la situation de conduite :
- Mode CONFORT pour un confort de conduite élevé
- Mode SPORT pour un tarage plus ferme des amortisseurs
- Mode SPORT+ pour la conduite sur circuit.

Transmission M xDrive.

La transmission BMW xDrive avec différentiel M actif garantit une traction et une dynamique de conduite maximales. Cette technologie M spécifique associe l'agilité de la propulsion arrière à la maîtrise de la traction intégrale. Vous pouvez choisir entre les options de propulsion 4WD, 4WD Sport et, lorsque le mode DSC est désactivé, 2WD.

Boîte de vitesses M Steptronic à 8 rapports avec Drivelogic.

Elle offre plusieurs options : de la conduite extrêmement dynamique à la conduite privilégiant le confort avec un engagement des rapports quasiment imperceptible ou économisant le carburant.

Vous pouvez changer de vitesse manuellement grâce au levier de vitesses et aux palettes montées sur le volant, ou bien vous laisser guider en mode automatique.

Touche M Mode

Avec la touche M MODE sur la console centrale, vous pouvez régler l'intensité de la commande des systèmes d'aide à la conduite.
- Le mode ROAD active toutes les fonctionnalités des assistants électroniques.
- En mode SPORT, les assistants vous avertissent mais n'agissent pas.
- En mode TRACK, vous désactivez les systèmes d'aide, par exemple, sur circuit automobile.

Selon le mode choisi, les informations relatives à la conduite passent au premier plan dans le système d'affichage correspondant.

	Puissance	Moteur	Boîte de vitesses	Accélération 0–100km/h	Consommation mixte combinée WLTP* (g/km)	Emissions de CO_2 combinées* (g/km)
M8 COMPETITION GRAN COUPÉ	625 ch	8 cylindres	Automatique à 8 rapports M Steptronic	3,2 s	11,2 - 11,6	256 - 265
M8 COMPETITION COUPÉ	625 ch	8 cylindres	Automatique à 8 rapports M Steptronic	3,2 s	11,0 - 11,4	251 - 260
M8 COMPETITION CABRIOLET	625 ch	8 cylindres	Automatique à 8 rapports M Steptronic	3,3 s	11,2 - 11,6	255 - 264

*Depuis le 1er septembre 2018, les véhicules légers neufs sont réceptionnés en Europe sur la base de la procédure d'essai harmonisée pour les véhicules légers (WLTP) qui permet de mesurer une consommation de carburant et des émissions de CO2 plus réalistes que la procédure NEDC précédemment utilisée.

CHARISMATIQUE DE SÉRIE.

EXTÉRIEUR.

• Air Breather noir brillant avec inserts noir mat
• Buses de lave-glace dégivrantes
• Calandre avec entourage noir avec doubles barreaux verticaux en U • Clignotants à LED intégrés dans les rétroviseurs extérieurs
• Construction allégée BMW Carbon Core
• Construction allégée en aluminium des trains avant et arrière
• Désignation "M8 Competition" en noir
• Doubles sorties d'échappement noires, une de chaque côté
• Écrous antivol de roue
• Feux arrière à LED avec fonction stop dynamique et 3ème feu stop à LED • Feux de route anti-éblouissement
• Feux Shadow Line M
• Freins à disques M ventilés hautes performances à l'avant et à l'arrière composites avec étriers de frein bleus
• Jantes alliage 20" style 813 M bicolores, avec pneumatiques mixtes
• **Pack M Competition**
• Projecteurs Laser BMW
• Rétroviseurs extérieurs M couleur carrosserie réglables et rabattables électriquement, dégivrants
• Rétroviseur extérieur gauche électrochrome
• Spoiler arrière M
• Teinte de carrosserie unie ou métallisée (hors teintes BMW Individual)
• Toit M Carbon (sauf M8 Cabriolet)

Élémentspécifique à la BMW M8 Cabriolet :
• Capote noire actionnable jusqu'à 50 km/h, avec doublure intérieure anthracite : conception multicouche isolante phonique et thermique

INTÉRIEUR.

• 4 sièges avec ceintures de sécurité 3 points (Gran Coupé : 4+1 sièges) • Airbag passager désactivable via la clé
• Airbags conducteur et passager avant + airbags de tête avant et arrière + airbags genoux
• Airbags latéraux avant pour conducteur et passager avant
• Application galvanisée sur les panneaux de porte
• Appuis-tête avant actifs
• Banquette arrière rabattable 50/50 (Gran Coupé : 40/20/40)
• Boîte à gants verrouillable
• Ciel de pavillon M Alcantara anthracite (sauf M8 Cabriolet)
• Climatisation automatique bi-zone à fonctionnalités étendues (Gran Coupé : climatisation automatique 4 zones)
• Éclairage d'ambiance avec éclairage dynamique préconfiguré : Bienvenue / Au revoir / Appel entrant et porte ouverte
• Fixations ISOFIX aux 2 places latérales à l'arrière (compatibles

iSize)
• Inserts décoratifs M en fibre de carbone
• Pares-soleil avec miroir de courtoisie éclairé
• Rétroviseur intérieur sans cadre, électrochrome
• Seuils de portes avec inscription M8 Competition à l'avant
• Sièges M Sport à l'avant : appui lombaire ajustable et chauffants
• Tableau de bord en alcantara
• Tapis de sol spécifiques M
• Volant en cuir M

Élémentspécifique à la BMW M8 Cabriolet :
• Filet anti-remous

PACK M COMPETITION.

Avec le Pack M Compétition inclus de série, la Nouvelle BMW M8 Competition affiche son esprit sportif :

• Châssis abaissé de 7 mm
• Nouveaux amortisseurs raffermis de 10%
• Sellerie Tout-Cuir "Merino" BMW Individual / Alcantara Schwarz / surpiqûres Midrand Beige
• Shadow Line M brillant étendu
• Système d'échappement sport
• Ceintures de sécurité noires avec liserés aux couleurs M
• Jantes en alliage léger 20" style 813 M bicolores à rayons en étoile, avec pneumatiques mixtes
• Éléments de design du Pack M Competition :
- Calandre noir brillant
- Badge "M8 Competition" noir
- Coques de rétroviseurs en noire brillant
- Spoiler arrière noir brillant
- Bouclier arrière avec insert noir brillant
- Sorties d'échappement noires
- Poignées de portes couleur carrosserie
- Tapis de sol spécifiques

DYNAMISME ET SÉCURITÉ.

- ABS
- Active Guard : avertisseur de risque de collision et système anti-collision à basse vitesse avec intervention freinage
- Adaptative M suspension avec 3 modes configurables (COMFORT, SPORT, SPORTPLUS)
- Alarme antivol
- Appel d'Urgence Intelligent
- Attention Assist : signale la perte de vigilance du conducteur
- Avertisseur de risque de collision et système anti-collision à basses vitesses
- BMW M xDrive avec différentiel actif M
- BMW Tracking System
- Boîte de vitesses automatique à 8 rapports Sport avec palettes au volant et boutons M1/M2
- Contrôle Dynamique de la Traction DTC et Contrôle Dynamique de Stabilité DSC
- Direction à assistance électrique avec Servotronic
- Drive Assist
- Fonction d'arrêt et de redémarrage automatique du moteur avec système de récupération de l'énergie au freinage
- Indicateur de pression des pneumatiques
- Pont arrière avec différentiel autobloquant M Sport
- Protection active des occupants
- Sélecteur de mode de conduite "Driving Experience Mode" avec modes : ECO PRO, COMFORT, SPORT et ADAPTATIVE
- Système d'échappement sport M
- Triangle de présignalisation avec kit de premiers secours
- Verrouillage centralisé avec clés radiocommandées à 4 boutons et à mémorisation automatique des réglages (x 2)

Élément spécifique à la BMW M8 Cabriolet :

- Système de protection contre le retournement

CONFORT ET CONNECTIVITÉ.

- Allumage automatique des projecteurs
- BMW ID
- BMW Live Cockpit Navigation Pro avec Affichage Tête Haute en couleur et BMW Intelligent Personal Assistant
- Bouton de démarrage Start/Stop sans manipulation de la clé
- Accès confort avec préparation BMW Digital Key
- Capteur de pluie et allumage automatique des projecteurs
- Clé intelligente "BMW Display Key"
- Commande électrique du coffre
- Connectivité avancée sans fil avec Hot Spot WiFi et recharge sans fil par induction
- Controller iDrive
- Détection de l'occupation du siège passager avant
- Fermeture assistée des portes Soft Close
- Fonction "Welcome Light" et "Follow me Home"
- Frein de parking électrique avec fonction "Automatic Hold"
- Hotspot WiFi
- Mesure individuelle de pression des pneumatiques
- Park Assist avec caméra de recul et système d'aide au stationnement PDC avant et arrière
- Ordinateur de bord avec indicateur de température extérieure, de maintenance, de consommation de carburant moyenne
- Pack Connected Pro (dont Apple CarPlay et Android Auto)
- Prises 12 V (1 dans la console centrale et 1 dans l'accoudoir central)
- Services Après-vente connectés BMW TeleServices
- Services ConnectedDrive (3 ans)
- Système Hi-Fi Harman Kardon
- Tuner DAB

Élément spécifique à la BMW M8 Cabriolet :

- Système de protection contre le retournement

Nouvel écran 12.3"

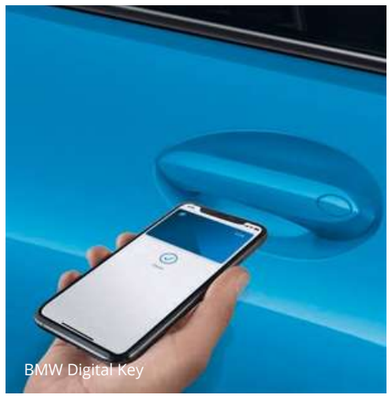
BMW Digital Key

Système Hi-Fi Harman Kardon®

ZOOM SUR VOS SERVICES CONNECTÉS.

MIEUX CONNECTÉ. ENCORE PLUS LIBRE.

Connectée en 4G à Internet via sa carte Sim intégrée, votre BMW vous propose un écosystème complet de services : navigation, télémaintenance, conciergerie, divertissement...

Grâce à des interfaces équipées de technologies d'Intelligence Artificielle, vous pilotez vos fonctionnalités de manière intuitive, tout en restant entièrement concentré sur votre conduite. Montez à bord d'un univers de services connectés !

BMW LIVE COCKPIT NAVIGATION PRO.

Système, connexions, interfaces et services essentiels.

Affichage conducteur
Combiné d'instrumentation 12,3" haute résolution

Écran central
Écran tactile 12,3" avec fonction d'écran partagé

Affichage Tête Haute en couleur

Sytème d'exploitation BMW iOS 7.0
Avec mise à jour automatique

Connectivité sans fil
- Carte SIM câblée avec le réseau 4G dans le véhicule
- Bluetooth
- Hotspot Wi-Fi :
permet de connecter vos terminaux mobiles (smartphone, tablette, console...) sans utiliser votre forfait data de téléphonie mobile

Connexions : 2 ports USB

Pour commander vos services :

BMW iDrive Controller
Molette de contrôle

BMW Intelligent Personal Assistant
Fonctionne avec un système d'intelligence artificielle apprenant les préférences du conducteur
Via l'expression "Dis BMW" ou un mot de commande personnalisé, l'assistant vocal intelligent :
- permet de piloter par la voix vos fonctionnalités connectées
- vous aide à connaître votre BMW et à l'utiliser de façon optimale
- répond à vos questions sur les fonctions et l'état de votre BMW

Vos services essentiels :

Système de navigation BMW
Avec mise à jour automatique des cartes de navigation Over the Air (3 ans)

Appel d'Urgence Intelligent
Alerte la centrale de surveillance BMW en cas d'accident :
- localisation et informations sur la gravité des dommages
- Peut être déclenché manuellement pour venir en aide à un autre véhicule

Téléservices BMW
Vos services de télémaintenance intégrés:
- Envoi automatique d'informations à votre concessionnaire
  - Détection et préparation de la prochaine échéance d'entretien
- En cas de panne, demande d'assistance

BMW Connected (3 ans)
Passerelle entre votre smartphone et votre BMW :
- Envoyer vos destinations à votre BMW via l'application My BMW
- Proposition de l'itinéraire une fois à bord de la voiture

Profils conducteur
Mémorise les paramètres personnels (siège, climatisation, divertissement...). Lors de l'activation du profil via la clé ou sur l'afficheur, les réglages sont adoptés automatiquement.

PACK CONNECTED PRO.

Votre pack de services associés.

"Ma BMW à Distance" (durée illimitée)
Transformer votre smartphone en télécommande de votre BMW:
(dé)verrouillage, localisation de la voiture, appel de phares, ventilation, consultation de statuts de la voiture

"Connected Navigation" (3 ans)
Connected Parking : affichage de places libres dans la rue ou de places de stationnement récemment libérées en parking.
Assistant de place de parking :
- trouve un parking souterrain près de la destination
- propose plusieurs possibilités de stationnement

Remote 3D View - Vue 3D à distance (durée illimitée)
(uniquement en combinaison avec l'option "Park Assist Plus")
Permet l'observation de l'environnement du véhicule via l'application
smartphone My BMW. La photo peut être récupérée sur le smartphone sous une représentation 3D

Information Trafic en Temps Réel (3 ans)
- Conditions de circulation et suggestion d'itinéraires (Europe)
- Fonctionnalité OSPI : affichage des probabilités de trouver une place de stationnement (à Paris, Lyon, Marseille, Toulouse, Nice, Nantes)

Intégration Smartphone (durée illimitée)
- Apple CarPlay™ : affiche et pilote vos applications iPhone telles que Téléphone, Musique, Messages, Plans...
- Google Android Auto™ : affiche et pilote vos applications Android et utiliser la commande vocale "OK Google" pour téléphoner, obtenir un itinéraire, accéder aux contacts...

In-Car Experiences (3 ans)
Accéder via l'assistant vocal à un programme vitalisant ou relaxant à bord

Amazon Alexa (3 ans)
Commander la Smart Home, la météo, le calendrier, les actualités, les services de streaming comme Amazon Music, ou répondre à une question d'ordre général

Connected Music (3 ans)
Retrouver votre compte premium Spotify directement dans le véhicule via la carte SIM intégrée

PERSONNALISEZ VOTRE NOUVELLE BMW M8 COMPETITION.

PACK EXTÉRIEUR M CARBON.

Les éléments de haute qualité du pack extérieur M Carbon soulignent l'allure sportive et athlétique du véhicule.

Le pack extérieur M Carbon inclut :

- les conduits d'air latéraux (Air Curtain) du pare-chocs à gauche et à droite
- les coques des rétroviseurs extérieurs
- le becquet arrière en plastique renforcé à la fibre de carbone (PRFC)
- le diffuseur arrière

Tous les éléments extérieurs sont agencés avec une grande attention au détail pour être en harmonie avec une image globale sportive.

Ces éléments en plastique renforcé à la fibre de carbone (PRFC) sont plus légers que les composants de série comparables.

PACK EXPÉRIENCE M.

PERFECTIONNEZ VOS TALENTS DE PILOTE.

Comprend les éléments suivants :

- Limite électronique de vitesse maximale relevée à 305 km/h
- Accès à une session d'une journée de perfectionnement à la conduite

- Évènements organisés par BMW sur le Circuit Club de Nevers Magny-Cours selon un calendrier défini
- Véhicules d'essais de la gamme M fournis par l'organisation
- Comprend une nuit d'hôtel la veille de l'évènement

ZOOM SUR VOS AIDES À LA CONDUITE.

ASSISTANCE À LA CONDUITE.

DRIVE ASSIST

COMPREND LES FONCTIONNALITÉS SUIVANTES :

• **Speed Limit Info**
Indicateur de limitation de vitesse et d'interdiction de dépassement.

• **Speed Limit Assist**
Le régulateur de vitesse s'adapte, par validation manuelle, aux changements de vitesse détectés.

• **Protection des piétons et des cyclistes**

• **Détection de collision avant avec freinage**

• **Avertisseur de changement de ligne**
Vibration du volant si le véhicule change de voie sans clignotant.

• **Avertisseur d'angle mort**
Affi che un signal dans les rétroviseurs extérieurs lorsqu'un changement de voie présente un danger.

• **Avertisseur de collision arrière**
En cas de risque de collision, déclenche les feux de détresse, tend les ceintures de sécurité, redresse les dossiers et ferme les fenêtres.

Speed Limit Info vous évite d'être pris en défaut dans votre conduite.
Pour plus d'effi cacité, l'affi chage des limitations de vitesse et des interdictions de dépassement se fait à la fois sur le tableau de bord et dans l'affi chage Tête Haute HUD en couleur (équipement en option).

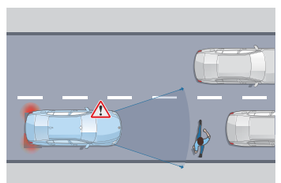

Protection des piétons et des cyclistes
Jusqu'à 65 km/h, le système détecte un risque de collision avant :
• Déclenche un affichage sur le tableau de bord et un signal sonore.
• En l'absence de réaction, intervient sur les freins.

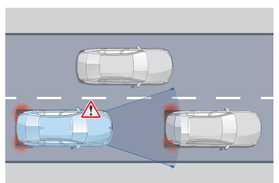

Détection de collision avant avec freinage
Jusqu'à 85 km/h, le système détecte un risque de collision avant :
• Déclenche un affichage sur le tableau de bord et un signal sonore.
• En l'absence de réaction, amorce un freinage d'urgence.

DRIVE ASSIST PRO

EN PLUS DE DRIVE ASSIST, COMPREND :

• **Régulateur de vitesse ACC+ avec fonction Stop&Go**
Régule la vitesse jusqu'à 210km/h en ajustant la distance au véhicule précédent : freine, stoppe et redémarre le véhicule automatiquement.

• **Pilote semi-automatique**

• **Automatic Speed Limit Assist**
Le régulateur de vitesse s'adapte automatiquement aux changements de limitation de vitesse détectés.

• **Assistant directionnel anticollision latérale**

• **Assisted Driving View (Visualisation 3D de l'environnement)**

• **Assistant d'évitement**
En cas d'obstacle soudain, assiste la manœuvre de braquage et maîtrise la stabilité du véhicule.

• **Avertisseur de circulation à contre-sens**
Alerte visuelle et sonore en cas d'engagement à contre-sens sur l'autoroute, dans une rue à sens unique ou à un carrefour giratoire.

• **Avertisseur de croisement**
Alerte visuelle et sonore en cas de risque de collision à un croisement avec assistance au freinage à basse vitesse.

Drive Assist Pro propose des systèmes d'assistance à la conduite autonome de niveau 2 : le véhicule agit automatiquement sur la vitesse et la direction mais le conducteur doit garder les mains sur le volant.

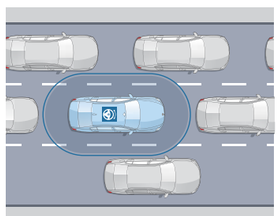

Pilote semi-automatique
Sur route et autoroute, maintient le véhicule dans sa voie et régule sa vitesse, jusqu'à un arrêt complet, notamment en embouteillage.

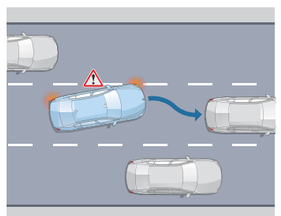

Assistant directionnel anticollision latérale
À vitesse soutenue, avertit d'un changement de voie et agit sur la direction en cas de risque de collision.

Assisted Driving View (Visualisation 3D de l'environnement)
Pour optimiser votre intéraction avec les assistants d'aide à la conduite, visualisez en temps réel sur l'écran du tableau de bord la situation que vos assistants perçoivent via leurs capteurs et les actions qu'ils planifi ent.

ASSISTANCE AU STATIONNEMENT.

PARK ASSIST

COMPREND LES FONCTIONNALITÉS SUIVANTES :

• **Caméra de recul**
Vue grand angle de l'arrière du véhicule avec visualisation de la trajectoire sous un rayon de braquage maximum.

• **Assistant de marche arrière (Auto Reverse)**

• **Assistant de stationnement**

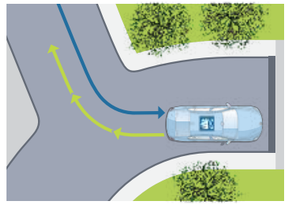

Assistant de marche arrière
Mémorise les 50 derniers mètres parcourus en marche avant, afi n de pouvoir reproduire le chemin en marche arrière, par exemple dans un parking ou une impasse.

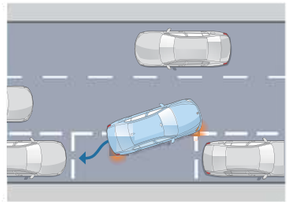

Assistant de stationnement
Jusqu'à 35 km/h, repère un emplacement en passant à proximité. Gère automatiquement toutes les manœuvres d'un créneau ou d'une place perpendiculaire à la chaussée.

PARK ASSIST PLUS

EN PLUS DE PARK ASSIST, COMPREND : •

Surround View

• **Remote 3D View**

Surround View
Permet une visualisation Top View (vue du ciel) et Panorama View (vue à 360° du véhicule et de son environnement).

Remote 3D View
Permet de visionner sur un smartphone via l'application My BMW,des images statiques en 3D de votre véhicule garé.

(Visuels à titre d'illustration, ne représentant pas une nouvelle BMW M8 Competition)

DRIVE ASSIST.

Comprend diverses fonctionnalités d'avertissement et une protection active anti-collision avant.

DRIVE ASSIST PRO.

En plus de Drive Assist, offre des fonctionnalités pour une conduite autonome de niveau 2.

PARK ASSIST.

Prend en charge l'essentiel des manoeuvres liées au stationnement.

PARK ASSIST PLUS.

En plus de Park Assist, offre des fonctionnalités avancées de visualisation.

SIÈGES M CARBON TYPE BAQUET.

• Sièges type baquet avec gain de poids.
• Réglages électriques hauteur, inclinaison, position avant et arrière. • Largeur du dossier de siège à réglage pneumatique avec ajustement.
• Mémoire des réglages pour le siège conducteur.
• Ouvertures dans le dossier du siège, parties latérales et guides de
ceintures pour les ceintures de sécurité multi-points.
• Surfaces de carbone visibles et inscription éclairée “M8”

FREINS M EN CARBONE CÉRAMIQUE.

Freins à stabilité thermique accrue, à haute résistance à l’usure et à la corrosion.
Étriers de frein en or mat, avec inscription M à l’avant.
Disques de frein perforés.

CHAUFFAGE DE NUQUE.

Réchauffe le cou par un flux d’air variable avec capote baissée même à basses températures extérieures.
Commandes ergonomiques et réglage à trois positions par bouton séparé dans le panneau de commande de la console centrale

HABILLEZ VOTRE BMW M8COMPETITION.

TEINTES EXTÉREURES ET SELLERIES BMW INDIVIDUAL.

TEINTES EXTÉRIEURES.

Unie
Alpinweiss uni

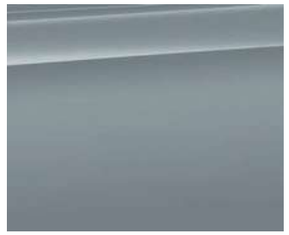

Métallisée
M Brooklyn Grau

Métallisée
M Isle of Man Green

Métallisée
Saphirschwarz

Métallisée
M Skyscraper Grau

Métallisée
M Marina Bay Blau

Métallisée
Aventurinrot

Métallisée
Pure Metal Silver

Métallisée
Frozen Marina Bay Blue

Métallisée
Dravitgrau

Métallisée
Tansanitblau

Métallisée
Frozen Tansanitblau

Métallisée
Frozen Pure Grey

TEINTE DE SÉRIE
TEINTE EN OPTION

Adressez-vous à votre Concessionnaire BMW pour vous faire une idée plus précise des teintes proposées. Il se fera un plaisir de vous montrer des échantillons et de vous conseiller si vous avez des souhaits particuliers.

[Configurateur BMW] Grâce au configurateur, composez votre BMW à votre image. Vous pourrez accéder à toutes les teintes et équipements actuels. Plus d'informations sur www.bmw.fr/configurateur

[Nuancier] Le nuancier représenté ici vous donne un premier aperçu des teintes et des matériaux disponibles pour votre BMW. L'expérience ayant montré que certaines teintes d'Origine, tant pour la carrosserie et la sellerie que pour les inserts décoratifs sont difficiles à reproduire.

SELLERIES.

Tout-Cuir “Merino” Silverstone

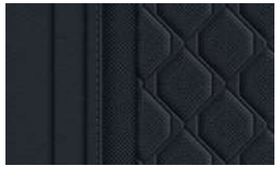

Tout-Cuir “Merino” Schwarz

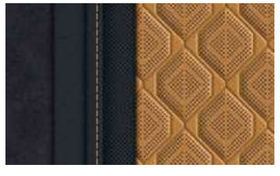

Tout-Cuir “Merino” Alcantara Schwarz / Midrand Beige

Tout-Cuir “Merino” Taruma Braun

Tout-Cuir “Merino” Midrand Beige

Tout-Cuir “Merino” Sakhir Orange

BMW INDIVIDUAL

Tout-Cuir “Merino” BMW Individual Elfenbeinweiss / Nachtblau

Tout-Cuir “Merino” BMW Individual Elfenbeinweiss / Tartufo

INSERTS DÉCORATIFS.

Inserts décoratifs en fibre de carbone

Inserts décoratifs en bois précieux de frêne grainé gris métallisé à haute brillance

Inserts décoratifs en bois précieux de frêne noir effet argenté à haute brillance

Inserts décoratifs Piano laqué noir

CIELS DE PAVILLON.

Ciel de pavillon M Alcantara anthracite

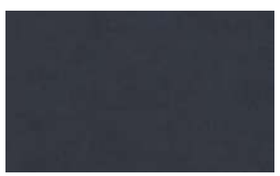

Ciel de pavillon M Alcantara

JANTES ET PNEUMATIQUES.

Jantes alliage 20” style 813 M bicolores avec pneumatiques mixtes
À l’avant : 9,5J x 20 / 275/35 R20
À l’arrière : 10,5J x 20 / 285/35 R20

Jantes alliage 20” style 813 M bicolores Black Grey avec pneumatiques mixtes
À l’avant : 8J × 20 / 245/35 R20
À l’arrière : 9J × 20 / 275/30 R20

Jantes alliage 20” style 810 M Jet Black avec pneumatiques mixtes
À l’avant : 9,5J x 20 / 275/35 R20
À l’arrière : 10,5J x 20 / 285/35 R20

Jantes alliage 20” style 811 M bicolores avec pneumatiques mixtes
À l’avant : 9,5J x 20 / 275/35 R20
À l’arrière : 10,5J x 20 / 285/35 R20

SÉRÉNITÉ À LA CLÉ.

CONTRATS BMW SERVICE.

Les contrats de Garantie Commerciale Etendue, d'Entretien et de Maintenance BMW Service ont été conçus pour que l'entretien de votre BMW soit synonyme de confort et de sérénité.

En souscrivant un contrat BMW Service, vous accédez à une gamme de services et d'opérations de maintenance, pour une totale transparence des coûts d'entretien de votre véhicule.

Vous êtes ainsi certain que les opérations d'entretien et de maintenance de votre véhicule seront effectuées autant de fois que cela s'avère nécessaire sans frais additionnels, dans la limite des services inclus dans votre contrat.

Parce que votre confort et votre plaisir de conduire sont nos priorités, nous vous proposons de choisir parmi 3 niveaux de contrats pour une durée et un kilométrage adaptés à l'utilisation de votre BMW.

Vous pouvez cumuler le contrat de Garantie Commerciale Étendue avec le contrat d'Entretien ou le contrat d'Entretien et de Maintenance BMW Service pour obtenir une couverture complète.

* Extension de la garantie commerciale (initiale de 2 ans) dans la limite de la durée supplémentaire souscrite (1 an, 2 ans ou 3 ans) ou de 200 000 km, premier des deux termes échus.

Contrat de Garantie Commerciale Étendue BMW Service.

BMW REPAIR INCLUSIVE.

Votre garantie commerciale peut être étendue jusqu'à 5 ans en souscrivant ce contrat.

Ce contrat doit être souscrit dans la limite de 3 mois après la première date d'immatriculation de votre véhicule.

Contrat d'Entretien BMW Service.

BMW SERVICE INCLUSIVE.

PRESTATIONS INCLUSES

Vidange huile moteur (appoint compris) Contrôles périodiques
Remplacement du filtre à air
Remplacement du filtre à carburant
Remplacement des bougies
Remplacement du liquide de freins

Contrat d'Entretien et de Maintenance BMW Service.

BMW SERVICE INCLUSIVE PLUS.

PRESTATIONS INCLUSES

En plus de celles du contrat d'entretien BMW Service Inclusive :

Service freins AV (disques & plaquettes)
Service freins AR (disques & plaquettes)
Remplacement des pièces d'usure d'embrayage
Remplacement des balais d'essuie-glaces
Lavage intérieur / extérieur

ÉTIQUETTES ÉNERGÉTIQUES CO2.

NOUVELLE BMW M8 COMPÉTITION **CABRIOLET**

625 ch

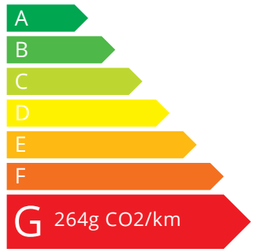

NOUVELLE BMW M8 COMPÉTITION **COUPÉ**

625 ch

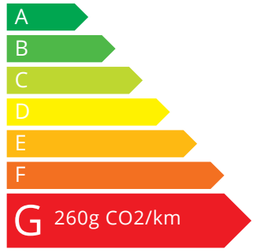

NOUVELLE BMW M8 COMPÉTITION **GRAN COUPÉ**

625 ch

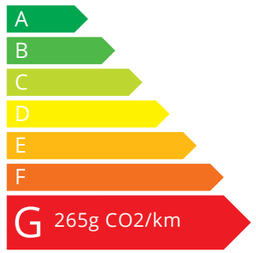

NOUVELLE BMW M8 COMPETITION GRAN COUPÉ

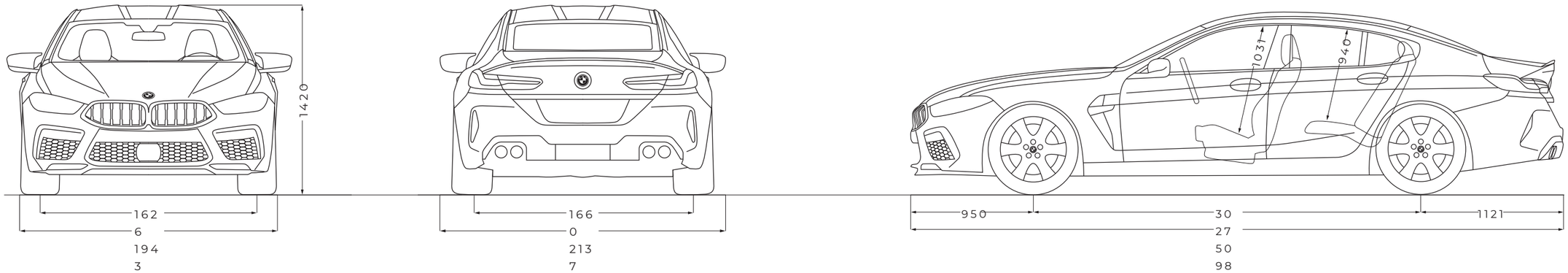

NOUVELLE BMW M8 COMPETITION COUPÉ

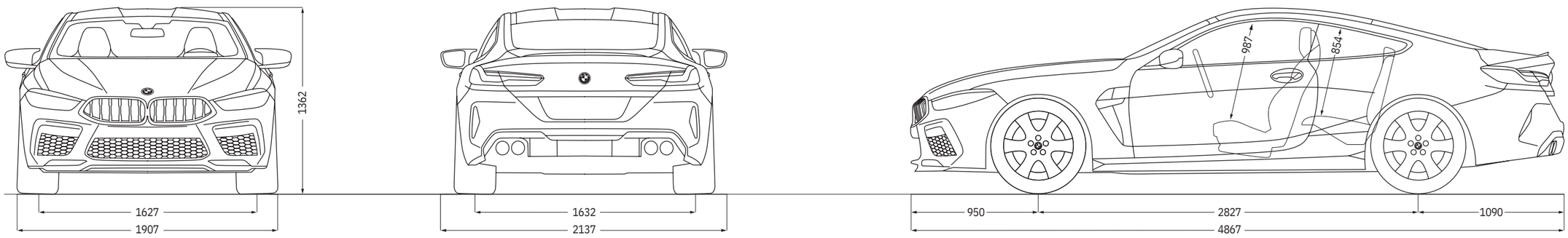

NOUVELLE BMW M8 COMPETITION CABRIOLET

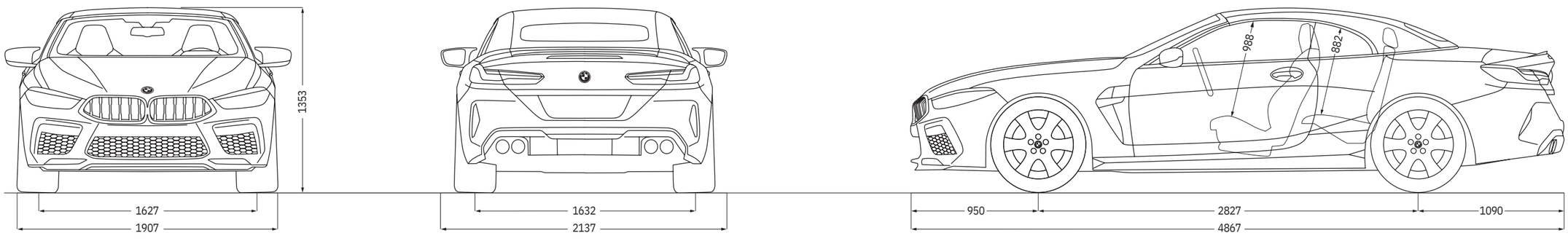

Les cotes des dessins techniques sont indiquées en mm.

		BMW M8 COMPETITION **GRAN COUPÉ**	BMW M8 COMPETITION **COUPÉ**	BMW M8 COMPETITION **CABRIOLET**
Poids				
Poids à vide UE[1]	kg	2070	1975	2100
Poids total	kg	2440	2385	2440
admissible Charge utile	kg	445	485	415
Coffre				
Capacité du coffre à bagages	l	440	420	350
Moteur M TwinPower Turbo2				
Cylindres/Soupapes		8/4	8/4	8/4
Cylindrée	cm3	4395	4395	4395
Puissance nominale/régime nominal	ch (kW)/ tr/min	625 (460)/6000	625 (460)/6000	625 (460)/6000
Couple maxi / régime	Nm/ 1/min	750/ 1800–5860	750/ 1800–5860	750/ 1800–5860
Transmission				
Mode de propulsion		Transmission intégrale M xDrive	Transmission intégrale M xDrive	Transmission intégrale M xDrive
Boîte de vitesses de série		M Steptronic à 8 rapports	M Steptronic à 8 rapports	M Steptronic à 8 rapports
Performance				
Vitesse maximale (sur circuit)	km/h	250[3]	250	250
Accélération 0-100 km/h	s	3,2-3,3	3	3
			3,2	3,3
Consommations selon le cycle WLTP[4]				
Norme antipollution (réception par type)		EU6d	EU6d	EU6d
Consommation mixte combinée	l/100 km	11,2 - 11,6	11,0 - 11,4	11,2 - 11,6
Émissions de CO2 combinées	g/km	256 - 265	251 - 260	255 - 264
Capacité du réservoir, env.	l	68	68	68
Jantes/Pneumatiques				
Dimension pneumatiques		Avant : 275/35 ZR 20 Z Arrière : 285/35 ZR 20 Z	Avant : 275/35 ZR 20 Z Arrière : 285/35 ZR 20 Z	Avant : 275/35 ZR 20 Z Arrière : 285/35 ZR 20 Z
Dimensions jantes		9,5J x 20 / 10,5 J x 20	9,5J x 20 / 10,5 J x 20	9,5J x 20 /10,5 J x 20
Matériau		Alliage léger	Alliage léger	Alliage léger

[1] Le poids à vide UE se rapporte à un véhicule avec l'équipement de série et sans équipement en option. Le poids à vide tient compte d'un réservoir rempli à 90% et de 75 kg pour le conducteur. Les équipements en option peuvent modifier le poids du véhicule, la charge utile et la vitesse maximale en cas d'incidence sur l'aérodynamique.

[2] Les informations relatives à la puissance des moteurs essence se rapportent à un fonctionnement avec du carburant à 98 d'indice RON. Les informations relatives à la consommation se rapportent au fonctionnement avec un carburant de référence conformément au Règlement (CE) n° 715/2007 sur le type de véhicule pour lequel la réception a été sollicitée. Les qualités de carburant sans plomb à 91 d'indice RON ou supérieur avec une teneur en éthanol maximale de 10% (E10) sont autorisées. BMW recommande l'utilisation de supercarburant sans plomb) 95 d'indice RON.

[3] Autolimitée électroniquement.

[4] Les valeurs de consommation de carburant et d'émissions de CO2 indiquées ont été mesurées conformément à la procédure WLTP. Depuis le 1er septembre 2018, les véhicules légers neufs sont réceptionnés en Europe sur la base de la procédure d'essai harmonisée pour les véhicules légers (WLTP), procédure d'essai permettant de mesurer la consommation de carburant et les émissions de CO2, plus réaliste que la procédure NEDC précédemment utilisée. Les indications se rapportent à un véhicule doté de l'équipement de série en Allemagne. Les écarts tiennent compte des différences de dimensions au niveau des jantes et des pneumatiques choisis et peuvent varier pendant la configuration.

Ce document présente le descriptif des versions, équipements et possibilités de confi guration des véhicules (dotation d'équipements de série ou options) tels qu'ils sont commercialisés par BMW France en France. Dans d'autres pays membres de l'Union européenne, les versions, équipements et possibilités de confi guration des véhicules (dotation d'équipements de série ou options) proposés peuvent être différents. Les modèles photographiés dans ce document peuvent présenter des équipements ou accessoires qui ne sont pas commercialisés par BMW France en France ou qui sont disponibles moyennant un supplément de prix. Les prix et spécifi cations mentionnés dans le présent document sont modifi ables à tout moment et sans préavis. Veuillez consulter votre Concessionnaire BMW local. Il se fera un plaisir de vous renseigner sur les versions spécifi ques à votre pays. Document non contractuel.

THE M8 - BMW M8 Compétition Coupé, BMW M8 Compétition Cabriolet, BMW M8 Compétition Gran Coupé.

Octobre 2022.

Au quotidien, prenez les transports en commun #SeDéplacerMoinsPolluer