THE 5

RESPONSABILITÉ SOCIÉTALE ET ENVIRONNEMENTALE.

PREMIUM ET RESPONSABLE, PREUVES À L'APPUI.

Chez BMW Group, nous pensons qu'aujourd'hui, un constructeur automobile ne peut être Premium sans mettre la protection de l'environnement et du climat au coeur de ses engagements.

Dès 1973, nous avons créé une direction du Développement Durable au sein de BMW Group.

Notre mission : accélérer notre transition vers une mobilité durable, respectueuse de la planète et de ses ressources.

UNE APPROCHE RESPONSABLE TOUT AU LONG DU CYCLE DE VIE DE NOS VOITURES.

APPROVISIONNEMENT ET PRODUCTION

- Achat direct des approvisionnements en cobalt et lithium pour garantir une extraction respectueuse des droits humains et de l'environnement.
- Aucune terre rare dans nos moteurs électriques de 5e génération.
- 100% d'énergie renouvelable dans toutes nos usines dans le monde.

USAGE

- Une fl otte émettant moins de CO2 que les objectifs ambitieux fi xés par l'Union Européenne.
- Un programme inédit "BMW Points" pour encourager la conduite en mode électrique des modèles hybrides rechargeables.
- Intégration accélérée de motorisations alternatives électriques ou hybrides pour tous nos modèles phares.

RECYCLAGE

- Tous les véhicules BMW Group recyclables à 95% conformément à la réglementation.
- À l'usine BMW de Leipzig, réutilisation des batteries usagées de nos véhicules électriques pour stocker la production du site en électricité éolienne.
- Avec notre partenaire français SNAM, revalorisation à plus de 70% des déchets de batteries haute tension usagées.

À L'HORIZON 2030, DES OBJECTIFS TOUJOURS PLUS AMBITIEUX.

40 % — Réduire de 40% les émissions de CO2 de chaque véhicule, sur l'ensemble du cycle de vie. Soit 200 millions de tonnes de CO2, une économie équivalente aux émissions de l'industrie anglaise pendant 1 an !

30 MDS — 30 milliards d'euros investis d'ici 2025 en R&D pour développer des technologies plus durables.

N°1 — Être la référence des constructeurs en matière d'économie circulaire :
- Accélérer l'intégration de matières recyclées : + 50% pour l'aluminium, + 25% pour l'acier + 20% pour le thermoplastique.
- Recycler les batteries à 96%.

0 CO2 — Dès 2021, atteindre la neutralité carbone dans 100% de nos sites de production.

10 MILLIONS — Dès 2024, 100% d'électricité verte pour la production des cellules de batteries: 10millions de tonnes de CO2 économisées.

100 % — 100% des voitures produites dans notre usine historique de Munich seront électriques.

DES ENGAGEMENTS MESURÉS ET RECONNUS.

- BMW Group est reconnu comme l'entreprise automobile la plus durable au monde selon la notation internationale "Dow Jones Sustainability Indices World and Europe (DJSI)".
- Selon la plateforme Autoéco, BMW Group est le constructeur le plus actif en France en termes de déclaration de déchets d'atelier avec 92% de son réseau de concessions actif.

Member of
Dow Jones Sustainability Indices
Powered by the S&P Global CSA

BMWSÉRIE5BERLINE.

SPORTIVE ET ÉLÉGANTE.

BMW Série 5 Berline dans la teinte de carrosserie Phytonicblau présentée avec options.

BMWSÉRIE5TOURING.

PUISSANTE ET POLYVALENTE.

BMW Série 5 Touring dans la teinte de carrosserie Sophistograu présentée avec options.

RECONNAÎT VOTRE VOIX. RÉPONDRE À VOS ATTENTES.

BMW INTELLIGENT PERSONAL ASSISTANT : UN ASSISTANT PERSONNEL TOUJOURS À VOS CÔTÉS.*

*Équipement disponible en option.

1. MOTORISATIONS

LES MOTORISATIONS DISPONIBLES.

AGILITÉ, RAPIDITÉ, SOBRIÉTÉ.

Tous les modèles BMW Série 5 sont équipés de moteurs **TwinPower Turbo** combinant dynamisme et efficience grâce à des systèmes d'injection de pointe, une gestion variable de la puissance et une technologie de suralimentation maîtrisée.

Ces moteurs, inspirés par la technologie **BMW EfficientDynamics**, permettent un déploiement de puissance et des réponses spontanées dès les bas régimes, tout en se montrant sobres et peu polluants.

Toutes les motorisations des BMW Série 5 (Hors Hybride Rechargeable) intègrent, de série, une technologie d'**Hybridation Légère 48 Volts** qui :

- favorise l'économie de carburant,
- limite les émissions de CO2,
- offre une puissance supplémentaire.

Cette technologie repose sur un puissant alterno-démarreur capable de générer une assistance électrique de 48 Volts :

- dès que le moteur est fortement sollicité, l'alterno-démarreur vient en soutien,
- à vitesse stabilisée, lorsque la voiture progresse en roue libre, le moteur à combustion est complètement coupé. L'énergie fournie par l'alterno-démarreur délivre également un gain de puissance (eBoost) sur les phases de démarrage et d'accélération.

Cette technologie vous exonère à 100% de Taxe Régionale à l'Immatriculation (ou à 50% en Bretagne et Centre Val-de-Loire), comptant pour la quasi-totalité du prix du

La technologie 4 roues motrices BMW xDrive (selon versions) répartit en continu le couple moteur sur les roues avant et arrière. Vous gagnez en motricité et en sécurité, avec réduction du sous-virage et du survirage.

La direction ActiveDrive à 4 roues directrices[1] associe une démultiplication asservie à l'angle de braquage sur l'essieu avant à des roues arrière directrices. À faible vitesse, ces dernières braquent dans le sens inverse des roues avant pour plus de maniabilité. À partir d'environ 60 km/h, les roues arrière braquent dans le même sens que les roues avant pour augmenter la stabilité et le confort.

Les systèmes de régulation du comportement dynamique vous assistent en permanence :

- L'**ABS** permet de conserver la manœuvrabilité de la voiture en cas de freinage d'urgence.
- **Le système anti-patinage DSC** (Contrôle Dynamique de la Stabilité) évite les pertes d'adhérence en freinant individuellement les roues.
- Le **Contrôle de la Transmission** intervient en courbe pour transmettre plus de couple aux roues extérieures qu'aux roues intérieures et améliorer le comportement dynamique.

Vous pouvez également adapter la suspension de votre véhicule à votre style de conduite :

- **Les Suspensions SelectDrive M**[1] abaissent la caisse de 10 mm, pour

[1] Équipement disponible en option.

BMW SÉRIE 5 BERLINE.

			Boîte de vitesses de série	Accélération 0–100km/h	Consommation mixte combinée WLTP* (l/100 km)	Emissions de CO_2 combinées WLTP* (g/km)
DIESEL 48V						
518d	150 ch	4 cylindres	4 automatique 8 rapports	8,8 s	4,7 - 5,4	124 -
520d	190 ch	cylindres 4	automatique 8 rapports	7,2 s	4,7 - 5,4	140 124
520d xDrive	190 ch	cylindres 6	automatique 8 rapports	7,2 s	5,0 - 5,6	- 141
530d xDrive	286 ch	cylindres 6	automatique 8 rapports	5,4 s	5,4 - 6,0	130 -
540d xDrive	340 ch	cylindres	automatique 8 rapports	4,6 s	5,5 - 6,4	147 140
						- 157
ESSENCE 48V						145 -
520i	184 ch	4 cylindres	automatique 8 rapports	7,9 s	6,1 - 6,9	140 - 156
HYBRIDE RECHARGEABLE						
530e	292 ch	4	automatique 8	5,9 s	1,3 -	30 - 41
530e xDrive	292 ch	cylindres	rapports automatique	5,9 s	1,8 1,6	36 - 49
545e xDrive	394 ch	4	8 rapports	4,6 s	- 2,2	37 - 51
		cylindres 6 cylindres	automatique 8 rapports		1,6 - 2,2	

BMW SÉRIE 5 TOURING.

DIESEL 48V						
518d	150 ch	4	automatique 8	9,2 s	5,1 - 5,6	132 -
520d	190 ch	cylindres	rapports automatique	7,6 s	5,0 - 5,7	147 132
520d xDrive	190 ch	4	8 rapports	7,6 s	5,3 - 5,9	- 148
530d xDrive	286 ch	cylindres	automatique 8	5,6 s	5,8 - 6,4	139 -
540d xDrive	340 ch	4	rapports automatique	4,8 s	5,8 - 6,5	154 151
		cylindres	8 rapports			- 167
ESSENCE 48V		6	automatique 8			153 -
520i	184 ch	6 cylindres	rapports automatique 8 rapports	8,3 s	6,6 - 7,3	150 - 167
HYBRIDE RECHARGEABLE		6 cylindres				
530e	292 ch	4	automatique 8	6,1	1,5 - 1,9	35 - 43
530e xDrive	292 ch	cylindres	rapports automatique	s	1,8 - 2,2	41 - 51
		4 cylindres	8 rapports	6,1 s		

*Depuis le 1erseptembre 2018, les véhicules légers neufs sont réceptionnés en Europe sur la base de la procédure d'essai harmonisée pour les véhicules légers (WLTP) qui permet de mesurer une consommation de carburant et des émissions de CO2 plus réalistes que la procédure NEDC précédemment utilisée.

VOIR ÉTIQUETTES ÉNERGÉTIQUES

ZOOM SUR LES MOTORISATIONS HYBRIDES RECHARGEABLES.

Les BMW 530e, 530e xDrive Berline et Touring et 545e xDrive Berline offrent le meilleur des deux mondes : Hybride pour vos longs parcours, le week-end ou en vacances… Électrique la semaine, puisqu'il suffi t de quelques heures de recharge, même sur une simple prise domestique, pour bénéfi cier au quotidien de parcours 100% électriques !

HYBRIDEPOUR UNE MOBILITÉ SANS LIMITE.

CO2
30-51 G/KM
1.3-2.2 L/100 KM

Respect de l'environnement
Vous réduisez votre consommation de carburant et vos émissions de CO2.

Autonomie sans limite
Le moteur thermique assure une autonomie sans limite pour les longs trajets.

Auto-rechargeable
Le système hybride se recharge lors des phases de décélération et de freinage.

RECHARGEABLE POUR UNE VRAIE EXPÉRIENCE ÉLECTRIQUE.

JUSQU'À **61*** KM

Des trajets 100% électriques
Grâce à la capacité de la batterie, sans bruit et sans émission de CO2.

Recharge simple et rapide
4 H 18 sur une simple prise domestique pour recharger votre batterie à 80% !

2 moteurs
propulsant les roues arrières ou les 4 roues (modèles avec transmission intégrale xDrive).

* Autonomie en mode électrique WLTP pour la BMW 530e Berline.

PUISSANCE ET SOBRIÉTÉ.

Le système Hybride Rechargeable équipant les BMW 530e, 530e xDrive Berline et Touring et 545e xDrive Berline comprend :

❶Le moteur essence TwinPower Turbo :
- 184 ch / 4 cylindres pour BMW 530e et BMW 530e xDrive
- 286 ch / 6 cylindres pour BMW 545e xDrive Berline

❷ Le moteur électrique de 109 ch

❸ La batterie lithium-ion haute tension de 12 kWh (brute)

Le système Hybride Rechargeable optimise la coordination des deux moteurs selon le niveau de charge de la batterie et le mode de gestion du système hybride que vous choisissez (via les touches de sélection de mode de conduite). Le moteur électrique peut propulser la voiture à lui tout seul ou seconder le moteur thermique.

La transmission 4 roues motrices BMW xDrive vous garantit une motricité hors-pair et une excellente tenue de route.

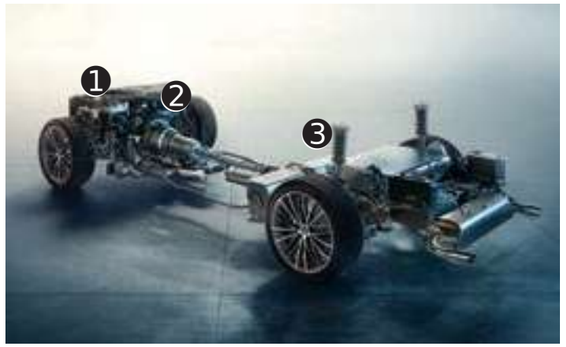

530e - 530e xDRIVE / BERLINE et TOURING		
292 CH	**5.9** SEC / 0-100 KM/H	**1.3-2.2** L/100 KM
545e xDRIVE / BERLINE		
394 CH	**4.6** SEC / 0-100 KM/H	**1.6-2.2** L/100 KM

Vous parcourez jusqu'à 61 km* en tout-électrique, jusqu'à 140 km/h et même jusqu'à 63 km en ville, KMavec le plaisir d'une conduite silencieuse sans émission locale de CO2.

L'autonomie en mode électrique dépend de nombreux facteurs :

Style de Conditions conduiteclimatisationsÉquipements

ÉQUIPEMENTS SPÉCIFIQUES.

Design.
- Anneaux bleus autour des emblèmes BMW sur le capot, le hayon, le volant et les moyeux de roue
- Badges "electrifi ed by i" sur les ailes avant
- Sortie d'échappement simple gauche-droite de 90 mm
- Jantes alliage léger 17" style 618 à rayons en V (Berline)
- Jantes alliage léger 18" style 619 (Touring)

Connectivité.
- Services eDrive Connected

Confort et Fonctionnalités.
- Avertisseur sonore pour piétons
- Câble de recharge Standard pour prise domestique (5 m)
- Câble de recharge T2-T2 pour bornes de recharge publiques ou privées (5 m)
- Mode XtraBoost : le moteur électrique seconde temporairement le moteur thermique avec une puissance additionnelle jusqu'à 41 ch (disponible sur BMW 530e et BMW 530e xDrive Berline et Touring)
- Touches de sélection de mode de conduite

Les touches de sélection de mode de conduite vous permettent de sélectionner le mode de fonctionnement du système hybride :
- HYBRID : En mode HYBRID STANDARD et HYBRID ECO PRO, le véhicule se déplace en mode hybride, c'est-à-dire en combinant le moteur thermique et le moteur électrique.
- ELECTRIC : En mode ELECTRIC STANDARD et ELECTRIC INDIVIDUAL, le véhicule est propulsé uniquement par le moteur électrique.
- BATTERY CONTROL : permet de préserver l'autonomie électrique pour une étape ultérieure du trajet.

L'instrumentation hybride vous informe de tout ce qui se passe dans la voiture sur le plan électrique.

La prise de recharge est protégée par une bague d'étanchéité. L'anneau à LED qui l'entoure indique le niveau de charge de la batterie.

1. MOTORISATIONS

RECHARGER SA BATTERIE, SIMPLE ET RAPIDE.

3 MODES DE RECHARGE.

À DOMICILE OU AU TRAVAIL

Une simple prise domestique suffi t.
Pour plus de confort et de rapidité, vous pouvez faire installer une WallBox BMW.

EN VILLE

Votre véhicule se recharge aisément sur les bornes publiques à l'aide d'un câble spécifi que.

EN CONDUISANT

Le mode BATTERY CONTROL permet de recharger votre batterie ou de maintenir son niveau de charge à 90% en utilisant le moteur thermique.

DES TEMPS DE RECHARGE TOUJOURS MAÎTRISÉS.

	0 à 80%	0 à 100%
PRISE DOMESTIQUE	4H18	6H00
WALLBOX OU BORNE PUBLIQUE	2H36	3H36

VOS SERVICES CONNECTÉS POUR REPÉRER LES BORNES.

Système de navigation BMW.

Via sa connexion 4G de série, l'écran du système de navigation met à jour quotidiennement les nouveaux emplacements de recharge.

Application smartphone My BMW.

Via l'application My BMW (disponible au télécharge- ment sur Google Play et sur l'App Store), nous vous indiquons les bornes de recharge et, d'un simple clic, vous les recevez comme destination. Lorsque votre véhicule est branché, vous pouvez contrôler à distance l'autonomie électrique et le niveau de charge en temps réel.

VOTRE NOUVEAU PROGRAMME "BMW POINTS".

Le programme de fi délité BMW Points vous permet de gagner des points pour chaque kilomètre parcouru en mode 100% électrique avec votre BMW Hybride Rechargeable.

Collectez-les et échangez-les dans l'application My BMW avec votre compte BMW Charging afi n d'obtenir des recharges gratuites.

VOS AVANTAGES FISCAUX.

POUR TOUS :

Pas de Malus CO2

Largement sous le seuil des 127 g (WLTP 2022), les BMW Série 5 Hybrides Rechargeables sont exemptées de Taxe sur le CO.

Exonération totale ou partielle des frais de carte grise

• Dans la plupart des départements, la Carte Grise est gratuite (hors frais de gestion et d'envoi).
• Dans les autres départements, son coût sera divisé de moitié.

EN PLUS, POUR LES PROFESSIONNELS :

Exonération des taxes sur les émissions de CO2 (ex TVS)

Avec des émissions comprises entre 30 et 51 g CO/km, les professionnels peuvent être intégralement exonérés de Taxe sur les Véhicules de Société sur la quasi-totalité des BMW Série 5 Hybrides Rechargeables.

Récupération de la TVA sur l'essence et sur l'électricité

Avec l'alignement progressif sur le régime de TVA du carburant, la TVA sur l'essence et sur l'électricité est récupérable respectivement à hauteur de 80% et de 100%.

Plafond d'amortisement réhaussé du prix de la batterie

Grâce à la réintégration de la batterie, les BMW Série 5 Hybrides Rechargeables bénéfi cient d'un plafond à 28 272,34 €.
Ces amortissements sont déductibles du revenu imposable*.

* Sous réserve de faire l'objet d'une facturation séparée ou d'une mention distincte permettant de les identifi er lors de l'acquisition de véhicules (article 39-4 du CGI).

** Sous réserve d'éligibilité. Voir conditions avec votre installateur.

INSTALLEZ UNE WALLBOX CHEZ VOUS EN TOUTE SIMPLICITÉ.

Nos partenaires ChargeGuru et Zeplug vous conseillent sur la solution la plus adaptée et son installation.
Ils sont à votre écoute du lundi au vendredi de 9h à 19h.

EN MAISON INDIVIDUELLE

ChargeGuru vous accompagne de A à Z : visite technique et devis gratuits, installation éligible à toutes les subventions.

Fourniture et pose à partir de 1 190 € TTC(1)(2)

01 76 44 01 21 - bmw@chargeguru.com

EN RÉSIDENCE COLLECTIVE

Zeplug s'occupe des démarches auprès du syndic et propose une solution sans coût pour la copropriété, en installant à ses frais une alimentation dédiée.

499 €(1)(3)Fourniture et pose à partir

Abonnement sans engagement, électricité verte incluse à partir de 24,90 € TTC/mois

01 86 26 63 60 - bmw@zeplug.com

PROFITEZ DE VOS AIDES**.

TVA réduite à 5,5%

Crédit d'impôt
pour l'installation d'un système de recharge :
75% du montant des travaux, plafonné à 300 €

Jusqu'à 960 € de prime ADVENIR
si vous êtes en copropriété.

(1) TVA à 5,5 %. Prix net après déduction de l'aide ADVENIR et du crédit d'impôt Borne de recharge de 300€ (sous réserve d'éligibilité).
(2) Tarif pour une Wallbox BMW 3,7 kW dans une confi guration d'installation simple.
(3) Pour une borne de recharge Zeplug. Prix de revient net après déduction, sous réserve d'éligibilité, de l'aide ADVENIR, du crédit d'impôt de 300€ réservé aux bornes de recharge (prises exclues du dispositif) et de la remise "nouveaux clients" Zeplug.

LES ÉQUIPEMENTS DE SÉRIE.

BMW SERIE 5 BERLINE ET TOURING.

DESIGN

- Inserts décoratifs Oxyde Silver Dark mat avec baguette d'accentuation chrome brillant perlé
- Jantes en alliage léger 17" style 618 à rayons en V (Berline)
- Jantes en alliage léger 18" style 619 (Touring)
- Sellerie Similicuir Sensatec perforé Schwarz
- Tapis de sol en velours
- Volant sport gainé cuir

Spécifi ques à la BMW Série 5 Touring :

- Rails de toit noir mat

FONCTIONNALITÉS

- ABS
- Accoudoir central arrière avec 2 porte-gobelets
- Airbag passager désactivable via la clé
- Airbags conducteur et passagers, airbags latéraux AV et airbags de tête AV et AR
- Alarme antivol
- Allumage automatique des projecteurs
- Banquette arrière rabattable 40/20/40
- Boîte de vitesses automatique à 8 rapports avec Steptronic
- Clés radiocommandées à mémorisation automatique des réglages "Personal Profi le"
- Climatisation automatique 2 zones à foctionnalités étendues
- Contrôle Dynamique de la Traction DTC et Contrôle Dynamique de Stabilité DSC
- Détecteur de pluie
- Détecteur de somnolence
- Feux stop dynamiques à technologie LED
- Fixations ISOFIX pour sièges enfant à l'arrière
- Frein de parking électrique avec fonction Automatic Hold qui maintient le véhicule à l'arrêt sans action sur la pédale de frein
- Hybridation Légère 48 Volts
- Indicateur de pression des pneumatiques
- Projecteurs LED avec design lumineux pour fonction d'éclairage diurne et réglage automatique de la portée des projecteurs
- Radars de stationnement PDC AV/AR
- Régulateur de vitesse avec fonction freinage
- Rétroviseurs extérieurs rabattables électriquement et électrochrome côté conducteur
- Tuner DAB

Spécifi ques à la BMW Série 5 Touring :

- Commande automatique du coffre (ouverture à distance de la malle de coffre via la clé et fermeture par la touche située sur le coffre ou la clé)
- Œillets d'arrimage dans le coffre à bagages
- Suspensions pneumatiques arrière avec correcteur d'assiette
- Vitre de hayon à ouverture séparée

Spécifi ques aux BMW Série 5 Hybrides Rechargeables :

- Câble de recharge standard pour prise domestique (5 m)
- Câble de recharge T2-T2 pour bornes de recharge publiques ou privées (5 m)
- Welcome Pack BMW (avec carte BMW Charging)
- XtraBoost disponible sur BMW 530e et BMW 530e xDrive

CONNECTIVITÉ

- BMW Live Cockpit Navigation Pro
- Hotspot Wi-Fi
- Pack Connected Pro dont Apple CarPlay et AndroidAuto

SERVICES CONNECTÉS
Plus de détailspage 26

BMW 518d Berline dans la teinte de carrosserie Schwarz avec jantes 18" style 684.

CHOISISSEZ VOTRE FINITION.

FINITIONS. VUE D'ENSEMBLE.

Les BMW Série 5 Berlineet Touring sont proposées dans 4 finitions dont 3 avec lignes personnalisées. Choisissez celle qui vous ressemble et personnalisez-la pour confectionner votre BMW Série 5.

Pour aller plus loin dans la personnalisation de votre BMW Série 5, vous pouvez choisir de nombreux équipements optionnels. Retrouvez les 3 packs que nous vous proposons et quelques options particulièrement innovantes à partir de la page 32:

+ PACK INNOVATION.
Le must des technologies innovantes.

+ PACK ÉVASION.
Votre confort longue distance.

+ PACK LIGHT & SAFETY.
Votre sécurité en tête.

+ PACK M SPORT PRO.
Radicalement sportive.

FINITION LUXURY.

BMW SÉRIE 5 **BERLINE TOURING.**

BMW 530d xDrive Touring dans la teinte de carrosserie Mineralweiss avec jantes 19" style 633.

Principales options en plus de l'équipement de série :

DESIGN

- Sellerie Cuir Dakota
- Sièges Advanced pour conducteur et passager avant
- Jantes en alliage léger 18" style 632 à rayons en W
- Rails de toit noir mat (Touring)
- Chrome Line extérieur
- Planche de bord en Sensatec noir
- Inserts décoratifs en bois précieux Fineline Ridge
- Éclairage d'ambiance

FONCTIONNALITÉS

- Accès Confort
- Caméra de recul
- Park Assist
- Sièges avant électriques à mémoires conducteur
- Sièges avant avec appui lombaire ajustable
- Sièges avant chauffants

ASSISTANCE À LA CONDUITE
Plus de détails page 36

FINITION M SPORT.

BMW SÉRIE 5 **BERLINE TOURING.**

BMW 530e Berline dans la teinte de carrosserie Phytonicblau avec jantes 20" style 846 M.

Principales options en plus de l'équipement de série :

DESIGN

- Ciel de pavillon M Anthracite
- Inserts décoratifs M Aluminium Rhombicle Smoke Grey
- Jantes alliage 18" style 662 M Ferricgrau pneus mixtes
- Pack aérodynamique M
- Rails de toit noir mat (Touring)
- Shadow Line M brillant
- Sièges Advanced pour conducteur et passager avant
- Sellerie Similicuir Sensatec perforé Schwarz
- Volant M gainé cuir

FONCTIONNALITÉS

- Boîte de vitesses automatique à huit rapports avec Steptronic et palettes au volant (sur BMW 518d, 520d, 520d xDrive, 520i)
- Boîte de vitesses automatique à huit rapports Sport avec Steptronic et palettes au volant (sur BMW 530d xDrive, 540d xDrive et Hybrides Rechargeables)
- Caméra de recul
- Éclairage d'ambiance
- Pack Advanced Full LED
- Suspensions DirectDrive
- Park Assist

ASSISTANCE À LA CONDUITE
Plus de détails page 36

FINITION BUSINESS DESIGN.

BMW SÉRIE 5
BERLINE TOURING.

BMW 530d xDrive Touring dans la teinte de carrosserie Sophistograu avec jantes 18" style 844.

Principales options en plus de l'équipement de série :

DESIGN

- Jantes en alliage léger 18" style 844
- Rails de toit noir mat (Touring)
- Sellerie Cuir Dakota
- Sièges Advanced pour conducteur et passager avant
- Teinte de carrosserie métallisée

FONCTIONNALITÉS

- Caméra de recul
- Kit de réparation de pneus
- Pack Innovation
  - Affichage tête haute HUD couleur
  - Clé intelligente BMW Display Key
- Commande gestuelle BMW
- Park Assist Plus

ASSISTANCE À LA CONDUITE
Plus de détails page 36

ZOOM SUR VOS SERVICES CONNECTÉS.

MIEUX CONNECTÉ. ENCORE PLUS LIBRE.

Connectée en 4G à Internet via sa carte Sim intégrée, votre BMW vous propose un écosystème complet de services : navigation, télémaintenance, conciergerie, divertissement…

Grâce à des interfaces équipées de technologies d'Intelligence Artificielle, vous pilotez vos fonctionnalités de manière intuitive, tout en restant entièrement concentré sur votre conduite. Montez à bord d'un univers de services connectés !

SYSTÈME, INTERFACES ET SERVICES ESSENTIELS.	BMW Live Cockpit Navigation Pro
Système d'exploitation BMW 7.0 avec Remote Software Upgrade (durée illimitée)	n
Connectivité sans fil	Bluetooth + Wi-Fi
Connexions	2 ports USB
Affichage conducteur	Digital HD 12,3"
Écran central	Tactile 12,3"
Radio, lecteur MP3 et double tuner RDS	n
BMW iDrive Controller	n
BMW Intelligent Personal Assistant Assistant vocal intelligent, via l'expression "Dis BMW" ou un mot de commande personnalisé : - vous permet de piloter par la voix toutes vos fonctionnalités connectées - vous aide à connaître votre BMW et à l'utiliser de façon optimale - répond à toutes vos questions sur les fonctions et l'état de votre BMW	n
Téléservices BMW Vos services de télémaintenance intégrés: envoi d'informations à votre concessionnaire, préparation de la prochaine échéance d'entretien, demande d'assistance en cas de panne	n
Appel d'Urgence Intelligent Alerte automatiquement la centrale de surveillance BMW en cas d'accident : - Transmission de la position et d'informations sur la gravité des dommages - Peut être déclenché manuellement pour venir en aide à autre véhicule	n
Système de navigation BMW avec mise à jour des cartes de navigation Over the Air (3 ans)	n
BMW Connected Passerelle entre votre smartphone et votre BMW : - Envoyer vos destinations à votre BMW via l'application My BMW - Proposition automatique de l'itinéraire une fois à bord de la voiture	n
Fonctions Intelligentes (3 ans) - Contrôle par les passagers via leur smartphone de l'Infotainment ou de la climatisation à bord - Appentissage des habitudes du conducteur, personnalisation de ses réglages d'accueil	n

ÉQUIPEMENT DES FINITIONS	Lounge	M Sport	Luxury	Business Design
	inclus	inclus	inclus	inclus

PACK DE SERVICES ASSOCIÉS.	Pack Connected Pro
"Ma BMW à Distance" (durée illimitée) - Transformer votre smartphone en télécommande de votre BMW : (dé)verrouillage, localisation de la voiture, appel de phares, ventilation, consultation de statuts de la voiture	n
Information Trafic en Temps Réel (3 ans) Conditions de circulation et suggestion d'itinéraires (réseau européen)	n
Intégration Smartphone (durée illimitée) - Apple CarPlay™ : affiche et pilote vos applications iPhone telles que Téléphone, Musique, Messages, Plans… - Google Android Auto™ : affiche et pilote vos applications Android et utiliser la commande vocale "OK Google" pour téléphoner, obtenir un itinéraire, accéder aux contacts…	n
Amazon Alexa (3 ans) Commander la Smart Home, la météo, le calendrier, les actualités, les services de streaming comme Amazon Music, ou répondre à une question d'ordre général	n
In-Car Experiences (3 ans) Accéder via l'assistant vocal à un programme vitalisant ou relaxant à bord	n
Connected Navigation (3 ans) : - Aider à trouver un place de stationnement en voirie ou au parking - Trouver une borne de recharge électrique - Réserver sa borne de recharge	n
Connected Music (3 ans) : Retrouver votre compte premium Spotify directement dans le véhicule via la carte SIM intégrée	n

ÉQUIPEMENT DES FINITIONS	Lounge	M Sport	Luxury	Business Design
	inclus	inclus	inclus	inclus

DEMANDEZ UNE OFFRE BMW SÉRIE 5 BERLINE

RÉSERVEZ UN ESSAI BMW SÉRIE 5 BERLINE

TARIFSETFINANCEMENTS.

BMW SÉRIE 5 BERLINE.

	Puissance fi scale	Puissance	Émissions de CO2 combinées WLTP1 (g/km)	Malus CO21	Malus au poids	Lounge	Luxury	M Sport	Business Design2
DIESEL 48V									
518d	150 ch	8 CV	124 -	0 € - 310 €	0 €	**53 350 €**	**58 650 €**	**58 450 €**	**59 680 €**
520d	190 ch	10	140 124	0 € - 330 €	0 €	**56 800 €**	**62 100 €**	**61 900 €**	**63 130 €**
520d xDrive	190 ch	CV	- 141	100 € - 740 €	100 €	**59 450 €**	**64 750 €**	**64 550 €**	**65 780 €**
530d xDrive	286 ch	10	130 -	310 € - 1 761 €	950 €	**68 300 €**	**73 600 €**	**73 500 €**	**74 630 €**
540d xDrive	340 ch	CV	147 140	540 € - 3 552 €	1 250 €	**73 300 €**	**78 600 €**	**78 500 €**	**79 630 €**
		17	- 157						
ESSENCE 48V		CV	145 -						
520i	184 ch	10 CV	140 - 156	310 € - 1 629 €	0 €	**55 800 €**	**61 100 €**	**60 900 €**	**62 130 €**
		22	167						
HYBRIDE RECHARGEABLE		CV							
530e	292	10	30 - 41	0 €	0 €	**63 900 €**	**69 200 €**	**69 100 €**	**70 230 €**
530e xDrive	ch	CV	36 - 49	0 €	0 €	**66 550 €**	**71 850 €**	**71 750 €**	**72 880 €**
545e xDrive	292	10	37 - 51	0 €	0 €	**76 200 €**	**81 500 €**	**81 400 €**	**82 530 €**
	ch	CV							
	394	17							

1 Depuis le 1er septembre 2018, les véhicules légers neufs sont réceptionnés en Europe sur la base de la procédure d'essai harmonisée pour les véhicules légers (WLTP), procédure d'essai permettant de mesurer la consommation de carburant et les émissions de CO2, plus réaliste que la procédure NEDC précédemment utilisée. Renseignez-vous auprès de votre concessionnaire pour connaître les valeurs d'émission de CO2 correspondant aux véhicules confi gurés pour le marché français et le montant du malus en résultant pour les modèles sur lesquels se porte votre intérêt.
2 Finition réservée aux seuls clients Entreprises.
Pour connaître le détail des options disponibles sur la BMW Série 5 Touring ainsi que leur tarif, veuillez consulter notre site internet www.bmw.fr ou vous rapprocher de votre Concessionnaire BMW.
Les prix maximum conseillés, tels qu'ils fi gurent dans ce catalogue, comprennent le prix TTC du véhicule aux spécifi cations standard et les frais de préparation à la route du véhicule y compris les frais de transport et la fourniture des plaques d'immatriculation défi nitives. Les prix mentionnés dans le présent tarif ne concernent que les véhicules proposés à la vente par les Concessionnaires membres du réseau BMW Group France selon les spécifi cations propres au territoire français.

BMW FINANCIAL SERVICES

VOTRE SOLUTION DE FINANCEMENT SUR MESURE

Pour acquérir votre prochaine BMW, BMW Financial Services vous propose une gamme de solutions de fi nancement adaptées à tous vos besoins, de la Location Longue Durée (LLD) à la Location avec Option d'Achat (LOA), en passant par le leasing ou le crédit.

Avec ou sans apport, que vous soyez un particulier ou un professionnel, pour un véhicule neuf ou d'occasion, nous vous accompagnons pour défi nir votre solution de fi nancement personnalisée.

RETROUVEZ NOS SOLUTIONS DE FINANCEMENT

NOS OFFRES DE LOYERS SANS APPORT

DÉCOUVREZ NOS SOLUTIONS PASSLEASE LOA ET PASSLEASE LLD.

Zéro contrainte : Quel que soit votre choix en fi n de contrat, aucune démarche liée à la revente n'est nécessaire. Vous évitez les contraintes administratives liées à une transaction et les éventuels frais de dépréciation.

Économies : Cette solution de fi nancement vous permet de maîtriser vos charges mensuelles. Pour un professionnel, pas de comptabilisation du véhicule au bilan de la société : vous préservez votre capacité d'endettement.

Privilèges : Avec les solutions PassLease LOA et PassLease LLD, vous bénéfi ciez de l'extension de garantie constructeur jusqu'à la fi n de votre contrat pour tout fi nancement d'une voiture neuve.

Pour connaître le détail des options disponibles ainsi que leur tarif, veuillez consulter notre site internet www.bmw.fr ou vous rapprocher de votre Concessionnaire BMW.
Les prix maximum conseillés, tels qu'ils fi gurent dans ce catalogue, comprennent le prix TTC du véhicule aux spécifi cations standard et les frais de préparation à la route du véhicule y compris les frais de transport et la fourniture des plaques d'immatriculation défi nitives. Les prix mentionnés dans le présent tarif ne concernent que les véhicules proposés à la vente par les Concessionnaires membres du réseau BMW Group France selon les spécifi cations propres au territoire français.

DEMANDEZ UNE OFFRE BMW SÉRIE 5 TOURING

RÉSERVEZ UN ESSAI BMW SÉRIE 5 TOURING

BMW SÉRIE 5 TOURING.

	Puissance fiscale	Puissance	Émissions de CO2 combinées WLTP1 (g/km)	Malus CO2 1	Malus au poids	Lounge	Luxury	M Sport	Business Design2
DIESEL 48V									
518d	150 ch	8 CV	132 -147	150 € - 740 €	300 €	**55 950 €**	**61 250 €**	**61 050 €**	**62 280 €**
520d	190 ch	10 CV	132 -	150 € - 818 €	550 €	**59 400 €**	**64 700 €**	**64 500 €**	**65 730 €**
520d xDrive	190 ch	10 CV	148 139	280 € - 1 386 €	1 150 €	**62 050 €**	**67 350 €**	**67 150 €**	**68 380 €**
530d xDrive	286 ch	17 CV	- 154	1 074 € - 3 552 €	2 000 €	**70 900 €**	**76 200 €**	**76 100 €**	**77 230 €**
540d xDrive	340 ch	22 CV	151 - 167 153 - 171	1 276 € - 4 543 €	2 000 €	**75 900 €**	**81 200 €**	**81 100 €**	**82 230 €**
ESSENCE 48V									
520i	184 ch	10 CV	150 - 167	983 € - 3 552 €	0 €	**58 400 €**	**63 700 €**	**63 500 €**	**64 730 €**
HYBRIDE RECHARGEABLE									
530e	292 ch	10 CV	35 - 43	0 €	0 €	**66 500 €**	**71 800 €**	**71 700 €**	**72 830 €**
530e xDrive	292 ch	10 CV	41 - 51	0 €	0 €	**69 150 €**	**74 450 €**	**74 350 €**	**75 480 €**

1 Depuis le 1er septembre 2018, les véhicules légers neufs sont réceptionnés en Europe sur la base de la procédure d'essai harmonisée pour les véhicules légers (WLTP), procédure d'essai permettant de mesurer la consommation de carburant et les émissions de CO2, plus réaliste que la procédure NEDC précédemment utilisée. Renseignez-vous auprès de votre concessionnaire pour connaître les valeurs d'émission de CO2 correspondant aux véhicules configurés pour le marché français et le montant du malus en résultant pour les modèles sur lesquels se porte votre intérêt.

2 Finition réservée aux seuls clients Entreprises.

Pour connaître le détail des options disponibles sur la BMW Série 5 Touring ainsi que leur tarif, veuillez consulter notre site internet www.bmw.fr ou vous rapprocher de votre Concessionnaire BMW. Les prix maximum conseillés, tels qu'ils figurent dans ce catalogue, comprennent le prix TTC du véhicule aux spécifications standard et les frais de préparation à la route du véhicule y compris les frais de transport et la fourniture des plaques d'immatriculation définitives. Les prix mentionnés dans le présent tarif ne concernent que les véhicules proposés à la vente par les Concessionnaires membres du réseau BMW Group France selon les spécifications propres au territoire français.

BMW FINANCIAL SERVICES

VOTRE SOLUTION DE FINANCEMENT SUR MESURE

Pour acquérir votre prochaine BMW, BMW Financial Services vous propose une gamme de solutions de financement adaptées à tous vos besoins, de la Location Longue Durée (LLD) à la Location avec Option d'Achat (LOA), en passant par le leasing ou le crédit.

Avec ou sans apport, que vous soyez un particulier ou un professionnel, pour un véhicule neuf ou d'occasion, nous vous accompagnons pour définir votre solution de financement personnalisée.

RETROUVEZ NOS SOLUTIONS DE FINANCEMENT

NOS OFFRES DE LOYERS SANS APPORT

DÉCOUVREZ NOS SOLUTIONS PASSLEASE LOA ET PASSLEASE LLD.

Zéro contrainte : Quel que soit votre choix en fin de contrat, aucune démarche liée à la revente n'est nécessaire. Vous évitez les contraintes administratives liées à une transaction et les éventuels frais de dépréciation.

Économies : Cette solution de financement vous permet de maîtriser vos charges mensuelles. Pour un professionnel, pas de comptabilisation du véhicule au bilan de la société : vous préservez votre capacité d'endettement.

Privilèges : Avec les solutions PassLease LOA et PassLease LLD, vous bénéficiez de l'extension de garantie constructeur jusqu'à la fin de votre contrat pour tout financement d'une voiture neuve.

Pour connaître le détail des options disponibles ainsi que leur tarif, veuillez consulter notre site internet www.bmw.fr ou vous rapprocher de votre Concessionnaire BMW. Les prix maximum conseillés, tels qu'ils figurent dans ce catalogue, comprennent le prix TTC du véhicule aux spécifications standard et les frais de préparation à la route du véhicule y compris les frais de transport et la fourniture des plaques d'immatriculation définitives. Les prix mentionnés dans le présent tarif ne concernent que les véhicules proposés à la vente par les Concessionnaires membres du réseau BMW Group France selon les spécifications propres au territoire français.

PERSONNALISEZ VOTRE BMW.

PACK INNOVATION.

Le meilleur de la technologie BMW.

Comprend les options suivantes :

- Affichage Tête Haute HUD en couleur
- Clé intelligente BMW Display Key : avec écran tactile intégré affichant différents statuts et commandant certaines fonctions (chauffage auxiliaire, par exemple)
- Commande gestuelle BMW
- Park Assist Plus

CONNECTIVITÉ
Plus de détails page 26

ASSISTANCE À LA CONDUITE
Plus de détails page 34

	Toutes motorisations
Lounge	2 790 €
Business Design	inclus
M Sport **Luxury**	2 180 €

M SPORT PRO.

Radicalement sportive.

Comprend les options suivantes :

- Freins M Sport rouges (ou bleus)
- Feux Shadow Line M
- Ceintures de sécurité noires avec liseré aux couleurs M • Shadow Line M étendu
- Spoiler arrière M (Berline uniquement)

BerlineTouring		
Lounge **Business Design** **M Sport** **Luxury**	1 950 €	1 650 €

PACK LIGHT & SAFETY.

Votre sécurité en tête.

Comprend les options suivantes :

- Pack Advanced Full LED
- Feux de route permanents anti-éblouissements BMW Selective Beam
- Protection Active des occupants
- Drive Assist

ASSISTANCE À LA CONDUITE
Plus de détails page 34

	Toutes motorisations
Lounge **Business Design** **Luxury**	2 350 €
M Sport	1 300 €

PACK ÉVASION.

Le voyage en grand.

Comprend les options suivantes :

- Toit ouvrant panoramique en verre (Touring uniquement)
- Toit ouvrant en verre coulissant et entrebaillable électriquement (Berline uniquement)
- Stores pare-soleil mécaniques pour vitres latérales arrière et électrique pour lunette arrière (Berline uniquement)
- Stores pare-soleil mécaniques pour vitres latérales arrière
- Prise 12 Volts supplémentaire (Berline uniquement)

	Toutes motorisations
Lounge **Business Design** **M Sport** **Luxury**	1 950 €

ZOOM SUR VOS AIDES À LA CONDUITE.

ASSISTANCE À LA CONDUITE.

DRIVE ASSIST

COMPREND LES FONCTIONNALITÉS SUIVANTES :

• **Speed Limit Info**
Indicateur de limitation de vitesse et d'interdiction de dépassement.

• **Speed Limit Assist**
Le régulateur de vitesse s'adapte, par validation manuelle, aux changements de vitesse détectés.

• **Protection des piétons et des cyclistes**

• **Détection de collision avant avec freinage**

• **Avertisseur de changement de ligne**
Vibration du volant si le véhicule change de voie sans clignotant.

• **Avertisseur d'angle mort**
Affi che un signal dans les rétroviseurs extérieurs lorsqu'un changement de voie présente un danger.

• **Avertisseur de collision arrière**
En cas de risque de collision, déclenche les feux de détresse, tend les ceintures de sécurité, redresse les dossiers et ferme les fenêtres.

Speed Limit Info vous évite d'être pris en défaut dans votre conduite.
Pour plus d'effi cacité, l'affi chage des limitations de vitesse et des interdictions de dépassement se fait à la fois sur le tableau de bord et dans l'affi chage Tête Haute HUD en couleur (équipement en option).

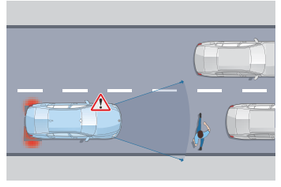

Protection des piétons et des cyclistes
Jusqu'à 65 km/h, le système détecte un risque de collision avant :
• Déclenche un affichage sur le tableau de bord et un signal sonore. •En l'absence de réaction, intervient sur les freins.

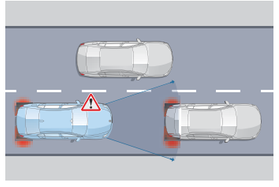

Détection de collision avant avec freinage
Jusqu'à 85 km/h, le système détecte un risque de collision avant :
• Déclenche un affichage sur le tableau de bord et un signal sonore. •En l'absence de réaction, amorce un freinage d'urgence.

DRIVE ASSIST PRO

EN PLUS DE DRIVE ASSIST, COMPREND :

• **Régulateur de vitesse ACC+ avec fonction Stop&Go**
Régule la vitesse jusqu'à 210km/h en ajustant la distance au véhicule précédent : freine, stoppe et redémarre le véhicule automatiquement.

• **Pilote semi-automatique**

• **Automatic Speed Limit Assist**
Le régulateur de vitesse s'adapte automatiquement aux changements de limitation de vitesse détectés.

• **Assistant directionnel anticollision latérale**

• **Assisted Driving View (Visualisation 3D de l'environnement)**

• **Assistant d'évitement**
En cas d'obstacle soudain, assiste la manœuvre de braquage et maîtrise la stabilité du véhicule.

• **Avertisseur de circulation à contre-sens**
Alerte visuelle et sonore en cas d'engagement à contre-sens sur l'autoroute, dans une rue à sens unique ou à un carrefour giratoire.

• **Avertisseur de croisement**
Alerte visuelle et sonore en cas de risque de collision à un croisement avec assistance au freinage à basse vitesse.

Drive Assist Pro propose des systèmes d'assistance à la conduite autonome de niveau 2 : le véhicule agit automatiquement sur la vitesse et la direction mais le conducteur doit garder les mains sur le volant.

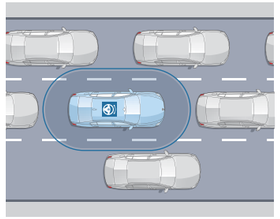

Pilote semi-automatique
Sur route et autoroute, maintient le véhicule dans sa voie et régule sa vitesse, jusqu'à un arrêt complet, notamment en embouteillage.

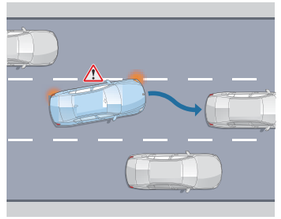

Assistant directionnel anticollision latérale
À vitesse soutenue, avertit d'un changement de voie et agit sur la direction en cas de risque de collision.

Assisted Driving View (Visualisation 3D de l'environnement)
Pour optimiser votre intéraction avec les assistants d'aide à la conduite, visualisez en temps réel sur l'écran du tableau de bord la situation que vos assistants perçoivent via leurs capteurs et les actions qu'ils planifi ent.

ASSISTANCE AU STATIONNEMENT.

PARK ASSIST

COMPREND LES FONCTIONNALITÉS SUIVANTES :

• **Caméra de recul**
Vue grand angle de l'arrière du véhicule avec visualisation de la trajectoire sous un rayon de braquage maximum.

• **Assistant de marche arrière (Auto Reverse)**

• **Assistant de stationnement**

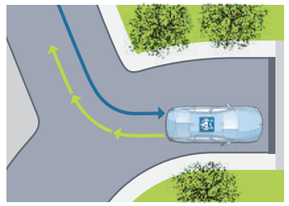

Assistant de marche arrière
Mémorise les 50 derniers mètres parcourus en marche avant, afi n de pouvoir reproduire le chemin en marche arrière, par exemple dans un parking ou une impasse.

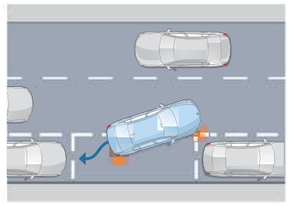

Assistant de stationnement
Jusqu'à 35 km/h, repère un emplacement en passant à proximité. Gère automatiquement toutes les manœuvres d'un créneau ou d'une place perpendiculaire à la chaussée.

PARK ASSIST PLUS

EN PLUS DE PARK ASSIST, COMPREND :

•**Surround View**

•**Remote 3D View**

Surround View
Permet une visualisation Top View (vue du ciel) et Panorama View (vue à 360° du véhicule et de son environnement).

Remote 3D View
Permet de visionner sur un smartphone via l'application My BMW,des images statiques en 3D de votre véhicule garé.

STATIONNEMENT AUTONOME TÉLÉCOMMANDÉ

Via la clé intelligente BMW Display Key, permet l'entrée et la sortie d'un stationnement étroit sans être à bord du véhicule.

DRIVE ASSIST.

Comprend diverses fonctionnalités d'avertissement et une protection active anti-collision avant.

~~**Toutes les fi nitions**1 150 €~~	

DRIVE ASSIST PRO.

En plus de Drive Assist, offre des fonctionnalités pour une conduite autonome de niveau 2.

Toutes les fi nitions	2 850 €

PARK ASSIST.

Prend en charge l'essentiel des manœuvres liées au stationnement.

Lounge	750 €
M Sport **Luxury** **Business Design**	inclus

PARK ASSIST PLUS.

En plus de Park Assist, offre des fonctionnalités avancées de visualisation.

Lounge1 350 €	
M Sport 600 € **Luxury**	
Business Designinclus	

STATIONNEMENT AUTONOME TÉLECOMMANDÉ.

Idéal pour entrer ou sortir d'une place étroite.
Disponible sur les BMW 520d, 520d xDrive, 530d xDrive et 540d xDrive.

Toutes les fi nitions550 €	

HABILLEZ VOTRE BMW.

PEINTURES, SELLERIES, INSERTS,JANTES.

PEINTURES.

Unie
Alpinweiss

Unie
Schwarz

Métallisée
Mineralweiss

Métallisée
Arctic Race Blue

Métallisée
Skyscraper Grau

Métallisée
Sophistogra
u

Métallisée
Saphirschwarz

Métallisée
Phytonicblau

Métallisée
Aventurinrot

Métallisée
M Carbonschwarz1

Métallisée
Tansanitblau

Métallisée
Alvitgrau

Peintures métallisées de série sur Business Design (sauf teintes BMW Individual).
[1] Disponible uniquement avec la fi nition M Sport.

[Confi gurateur BMW] Grâce au confi gurateur, composez votre BMW à votre image. Vous pourrez accéder à toutes les teintes et équipements actuels. Plus d'informations sur **www.bmw.fr/confi gurateur**

Equipement de série.
Equipement option.

[Nuancier] Le nuancier représenté ici vous donne un premier aperçu des teintes et des matériaux disponibles pour votre BMW. L'expérience ayant montré que certaines teintes d'Origine, tant pour la carrosserie et la sellerie que pourl es inserts décoratifs sont diffi ciles à reproduire.

SELLERIES.

Similicuir Sensatec perforé

Lounge
Luxury
M
Sport

Canberrabeige

Lounge
Luxury
M
Sport

Cognac

Lounge
Luxury
M
Sport

Schwarz

Cuir

Lounge
Luxury
M
Sport

Dakota Elfenbeinweiss passepoil contrasté

Lounge
Luxury
M
Sport

Dakota Cognac passepoil contrasté

Lounge
Luxury
M
Sport

Dakota Schwarz passepoil contrasté

M Sport

Dakota Schwarz avec surpiqûres contrastantes bleues

Lounge
Luxury
M
Sport

Dakota Schwarz

Lounge
Luxury
M
Sport

Nappa Mokka passepoil contrasté

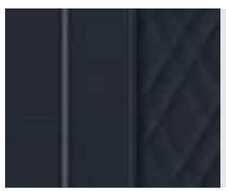

Lounge
Luxury
M
Sport

Nappa Schwarz passepoil contrasté

Lounge
Luxury
M
Sport

Nappa Elfenbeinweiss passepoil contrasté

Equipement de série.
Equipement optionnel.

INSERTS DÉCORATIFS.

Lounge

Oxide Silver Dark mat

Lounge
Luxury
M
Sport

Aluminium poli

Lounge
Luxury
M
Sport

M Aluminium Rhombicle Smoke Grey

Lounge
Luxury
M
Sport

Schwarz brillant

Lounge
Luxury
M
Sport

Bois précieux Fineline Ridge

Lounge
Luxury
M
Sport

Bois précieux Fineline Cove

Lounge
Luxury
M
Sport

Bois précieux Frêne

Lounge
Luxury
M
Sport

Bois précieux Peuplier gris madré

BMW INDIVIDUAL

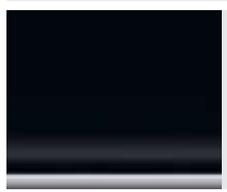

Lounge
Luxury
M
Sport

Piano laqué noir

Lounge
Luxury
M
Sport

Bois précieux Prunier

JANTES ET PNEUMATIQUES.

Jantes 20”

Jantes en alliage léger 20”
style 846 M bicolores / Jetblack*
Pneumatiques avant : 245/35 R20
Pneumatiques arrière : 275/30 R20

Jantes en alliage léger 20”
style 1001i 3D BMW Individual aerodynamiques*
Pneumatiques avant : 245/35 R20
Pneumatiques arrière : 275/30 R20

Jantes 19”

Jantes en alliage léger 19”
style 635 bicolores*
Pneumatiques avant : 245/40 R19
Pneumatiques arrière : 275/35 R19

Jantes en alliage léger 19”
style 663 bicolores
Pneumatiques avant : 245/40 R19
Pneumatiques arrière : 275/35 R19

Jantes en alliage léger 19”
style 845 M bicolores
Pneumatiques avant : 245/40 R19
Pneumatiques arrière : 275/35 R19 (si pneus mixtes)

Jantes en alliage léger 19”
style 845 M Jetblack
Pneumatiques avant : 245/40 R19
Pneumatiques arrière : 275/35 R19 (si pneus mixtes)

Jantes 19”

Jantes en alliage léger 19”
style 633
Pneumatiques avant : 245/40 R19
Pneumatiques arrières : 275/35 R19 (si pneus mixtes)

Jantes 18”

Jantes en alliage léger 18”
style 619
Pneumatiques 245/45 R18

Jantes en alliage léger 18”
style 632
Pneumatiques 245/45 R18

Jantes en alliage léger 18”
style 662 M Ferricgrau
Pneumatiques avant : 245/45 R18
Pneumatiques arrière : 275/40 R18 (si pneus mixtes)

Liste non exhaustive.

*Non disponible sur les BMW Série 5 Touring Hybrides Rechargeables.

ACCESSOIRES D’ORIGINE BMW.

Station de recharge par induction
Pour recharger votre smartphone sans fil.

Tapis de sol ajusté
protège de l’humidité et de la saleté la zone avant.
Sa finition noir mat complète idéalement le design intérieur.

Prises d’air M Performance
En fibre de carbone.
Optimise l’aérodynamisme du véhicule et affirme son caractère résolument sportif.

Calandre M Performance
Sa grille est réalisée en fibre de carbone premium artisanale et plastique extra résistant. Renforce le look élégant et sportif du véhicule.

Rétroviseurs extérieurs M Performance en fibre de carbone
Une touche high tech de sportivité.

Illumination Iconic Glow M Performance
Eclairage à LED de la calandre et de la zone avant.
S’active de l’ouverture jusqu’au démarrage etde l’arrêt jusqu’au vérouillage du véhicule.

Volant sport avec zones de grip en Alcantara
Procure une excellente tenue en main pour une conduite plus réactive et directe.

Jantes 20” M Performance bicolores
Avec son jeu de pneumatiques run-flat.

CONTRATS BMW SERVICE.

Les contrats de Garantie Commerciale Etendue, d'Entretien et de Maintenance BMW Service ont été conçus pour que l'entretien de votre BMW soit synonyme de confort et de sérénité.

En souscrivant un contrat BMW Service, vous accédez à une gamme de services et d'opérations de maintenance, pour une totale transparence des coûts d'entretien de votre véhicule.

Vous êtes ainsi certain que les opérations d'entretien et de maintenance de votre véhicule seront effectuées autant de fois que cela s'avère nécessaire sans frais additionnels, dans la limite des services inclus dans votre contrat.

Parce que votre confort et votre plaisir de conduire sont nos priorités, nous vous proposons de choisir parmi 3 niveaux de contrats pour une durée et un kilométrage adaptés à l'utilisation de votre BMW.

Vous pouvez cumuler le contrat de Garantie Commerciale Étendue avec le contrat d'Entretien ou le contrat d'Entretien et de Maintenance BMW Service pour obtenir une couverture complète.

* Extension de la garantie commerciale (initiale de 2 ans) dans la limite de la durée supplémentaire souscrite (1 an, 2 ans ou 3 ans) ou de 200 000 km, premier des deux termes échus.

Contrat de Garantie Commerciale Étendue BMW Service.

BMW REPAIR INCLUSIVE.

n Votre garantie commerciale peut être étendue jusqu'à 5 ans en souscrivant ce contrat.

n Ce contrat doit être souscrit dans la limite de 3 mois après la première date d'immatriculation de votre véhicule.

TARIF

Durée et kilométrage	Toutes motorisations
3 ans* ▶ 2 + 1 ans	435 €
4 ans* ▶ 2 + 2 ans	1 130 €
5 ans* ▶ 2 + 3 ans	2 440 €

Contrat d'Entretien BMW Service.

BMW SERVICE INCLUSIVE.

PRESTATIONS INCLUSES

n Vidange huile moteur (appoint
n compris) Contrôles périodiques
n Remplacement du fi ltre à air
n Remplacement du fi ltre à carburant
n Remplacement des bougies
n Remplacement du liquide de freins

TARIF

Durée et kilométrage	520i 530e n 530e xDrive 545e xDrive n 530d xDrive 540d xDrive	518d 520d n 520d xDrive
3 ans ▶ 40 000 Km	625 €	770 €
3 ans ▶ 60 000 Km	1 170 €	1 245 €
3 ans ▶ 100 000 Km	1 440 €	1 780 €
4 ans ▶ 60 000 Km	1 180 €	1 440 €
4 ans ▶ 80 000 Km	1 440 €	1 660 €
4 ans ▶ 100 000 Km	1 585 €	1 825 €
4 ans ▶ 120 000 Km	2 090 €	2 725 €
5 ans ▶ 60 000 Km	1 285 €	1 515 €
5 ans ▶ 80 000 Km	1 610 €	1 885 €
5 ans ▶ 100 000 Km	1 500 €	1 980 €
6 ans ▶ 120 000 Km	2 270 €	2 810 €

Contrat d'Entretien et de Maintenance BMW Service.

BMW SERVICE INCLUSIVE PLUS.

PRESTATIONS INCLUSES

En plus de celles du contrat d'entretien BMW Service Inclusive :

n Service freins AV (disques & plaquettes)
n Service freins AR (disques & plaquettes)
n Remplacement des pièces d'usure d'embrayage
n Remplacement des balais d'essuie-glaces
n Lavage intérieur / extérieur
n Appoint AdBlue (motorisation Diesel)

TARIF520i
530e n 530e xDrive
545e xDrive
n 530d xDrive518d

Durée et kilométrage	540d xDrive520d n 520d xDrive
3 ans ▶ 40 000 Km	1 505 €2 105 €
3 ans ▶ 60 000 Km	2 375 €2 795 €
3 ans ▶ 100 000 Km	4 485 €4 545 €
4 ans ▶ 60 000 Km	2 435 €3 575 €
4 ans ▶ 80 000 Km	4 000 €4 205 €
4 ans ▶ 100 000 Km	4 510 €4 605 €
4 ans ▶ 120 000 Km	5 560 €5 705 €
5 ans ▶ 60 000 Km	2 650 €3 945 €
5 ans ▶ 80 000 Km	4 130 €4 265 €
5 ans ▶ 100 000 Km	4 580 €4 690 €
6 ans ▶ 120 000 Km	5 850 €6 110 €

BMW SÉRIE 5 BERLINE

ÉTIQUETTES ÉNERGÉTIQUES CO2

DIESEL 48V

518d
150 ch

520d
190 ch

520d xDriv
190 ch

530d xDriv
286 ch

540d xDrive
340 ch

ESSENCE 48V

520i
184 ch
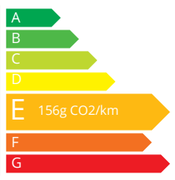

HYBRIDE RECHARGEABLE

530e
292 ch
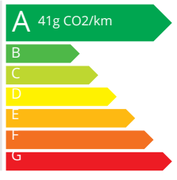

530e xDrive
292 ch
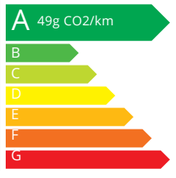

545e xDrive
394 ch

BMW SÉRIE 5 TOURING

ÉTIQUETTES ÉNERGÉTIQUES CO2

DIESEL 48V

518d
150 ch

520d
190 ch

520d xDriv
190 ch

530d xDrive
286 ch

540d xDrive
340 ch

ESSENCE 48V

520i
184 ch

HYBRIDE RECHARGEABLE

530e
292 ch

530e xDrive
292 ch

BMW SÉRIE 5 **BERLINE**		518d	520d 520d xDrive	530d xDrive	540d xDrive	520i	530e 530e xDrive	545e xDrive
Poids								
Poids à vide UE(xDrive)1	k	1745	1750 (1810)	(1895)	(1925)	1685	1910 (1970)	(2020)
Poids total admissible (xDrive)	g	2340	2345 (2405)	(2505)	(2525)	2285	2505 (2560)	(2605)
Charge utile (xDrive)	k	670	670 (670)	(685)	(675)	675	670 (665)	(660)
Poids remorquable autorisé non freiné (xDrive)2	g	750	750 (750)	(750)	(750)	750	750 (750)	(750)
Poids remorquable autorisé freiné sur pente maxi de 12% / pente maxi de 8% (xDrive)2	k	2000/2000	2000/2000 (2000/2000)	(2000/2000)	(2000/2000)	2000/2000	1700/1700 (2000/2000)	(2000/2000)
Capacité du compartiment à bagages	g	530	530	530	530	530	410	410
	k							
Moteur TwinPower Turbo								
	g							
Technologie d'hybridation	k	Hybridation Légère 48 V	Hybridation Légère 48 V	Hybridation Légère 48 V	Hybridation Légère 48 V	Hybridation Légère 48 V	Hybride Rechargeable	Hybride Rechargeable
Cylindres / soupapes	g l	4/4	4/4	6/4	6/4	4/4	4/4	6/4
Cylindrée	cm3	1995	1995	2993	2993	1998	1998	2998
Puissance nominale / régime nominal	ch (kW)/ 1/min	150 (110)/ 4000	190 (140)/ 4000	286 (210)/ 4400	340 (250)/ 4400-4400	184 (135)/ 5000-6000	184 (135)/ 5000-6500	286 (210)/ 5000-6000
Avec technologie d'Hybridation Légère 48	ch (kW)	+11 (+8)	+11 (+8)	+11 (+8)	+11 (+8)	+11 (+8)	-	-
V Couple maxi / régime	Nm/ 1/min	350/ 1750–2500	400/ 1750–2500	650/ 1500–2500	700/ 1750-2250	250/ 2000–4700	300/ 1350–4000	450/ 1600-3500
Moteur eDrive / Batterie lithium-ion haute tension								
Puissance nominale	ch (kW)	-	-	-	-	-	109 (80)	109 (80)
Couple nominal	Nm	-	-	-	-	-	105	105
Capacité brute de la	kWh	-	-	-	-	-	12	12
batterie Capacité nette de	kWh	-	-	-	-	-	11,15	11,15
la batterie								
Transmission								
Type de transmission		Propulsion	Propulsion (Transmission intégrale)	Transmission intégrale	Transmission intégrale	Propulsion	Propulsion (Transmission intégrale)	Transmission intégrale
Boîte de vitesses de série		Automatique 8 rapports Steptronic	Automatique 8 rapports Steptronic	Automatique 8 rapports Steptronic	Automatique 8 rapports Steptronic	Automatique 8 rapports Steptronic	Automatique 8 rapports Steptronic	Automatique 8 rapports Steptronic
Performances4								
Vitesse maximale (xDrive)	km/h	220	235 (232)	(2503)	(2503)	235	235	(250)
Vitesse maximale électrique	km/h	-	-	-	-	-	(230)	3
(xDrive) Accélération 0-100 km/h	s	8,8	7,2 (7,2)	(5,4)	(4,6)	7,9	140	(140)
(xDrive)							(140) 5,9	(4,6)
Consommations selon le cycle WLTP5								
Consommation mixte combinée (xDrive)l/100km		4,7-5,4	4,7-5,4 (5,0-5,6)	(5,4-6,0)	(5,5-6,4)	6,1-6,9	(5,9) 1,9-1,8 (1,6-2,2)	(1,6-2,2)
Émissions de CO2 combinées (xDrive)g/km		124-	124-141 (130-147)	(140-157)	(145-157)	140-	30-41 (35-49)	(37-51)
Norme antipollution (réception par type)		140	EU6d	EU6d	EU6d	156	EU6d	EU6d
Consommation d'énergie électrique kWh/100 km		EU6d	-	-	-	EU6d	16,2-18,3 (17,4 - 19,3)	17,2 - 19,2
Autonomie en mode électrique6km Autonomie en		-	-	-	-	-	53 à 61 (47 à 55)	47 à 57
mode électrique en ville6km		-	-	-	-	-	54 à 64 (52 à 55)	51 à 59
Capacité du réservoir, env.l		-	66	66	66	-	46	46
		66				68		
Jantes/pneumatiques								
Dimensions		225/55 R17 Y	225/55 R17 Y	225/55 R17 Y	225/55 R17 Y	225/55 R17 Y	225/55 R17 Y	225/55 R17 Y
pneumatiques		7,5 J x 17	7,5 J x 17	7,5 J x 17	7,5 J x 17	7,5 J x 17	7,5 J x 17	7,5 J x 17
Dimensions jantes		Alliage léger	Alliage léger	Alliage léger	Alliage léger	Alliage léger	Alliage léger	Alliage léger
Matériau								

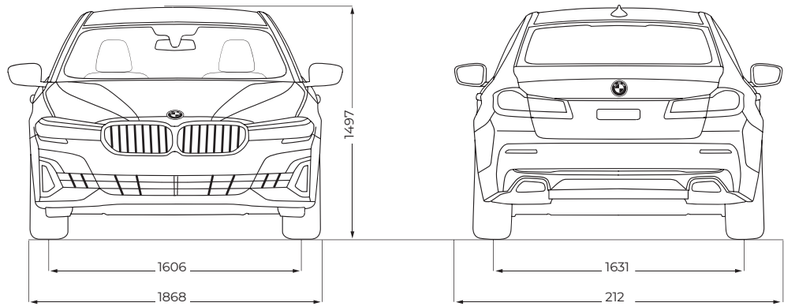

6

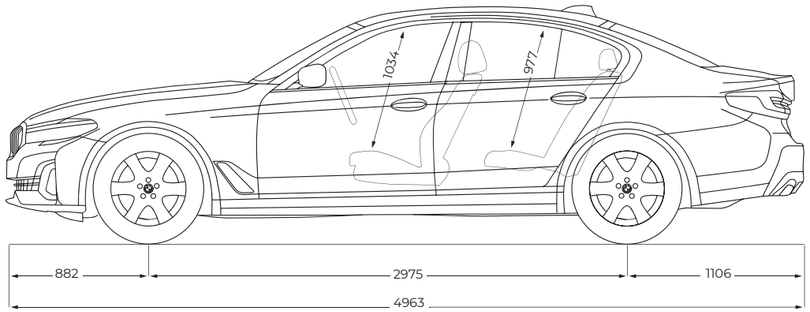

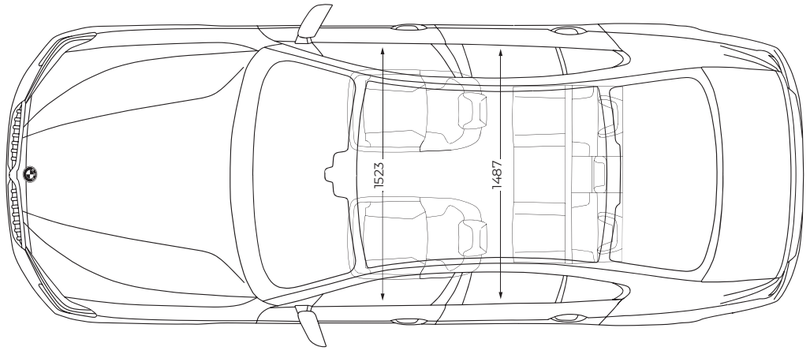

Les cotes des dessins techniques sont indiquées en mm.

1 Le poids à vide UE se rapporte à un véhicule avec l'équipement de série et sans équipement en option. Le poids à vide tient compte d'un réservoir rempli à 90 % et de 75 kg pour le conducteur. Les équipements en option peuvent modifier le poids du véhicule, la charge utile et la vitesse maximale en cas d'incidence sur l'aérodynamique.

2 Le poids total effectif de l'attelage ne doit pas dépasser la charge remorquable maximale autorisée plus la charge au point d'attelage maximale autorisée.

3 Limitée électroniquement.

4 Les valeurs de performance pour les moteurs essence se rapportent à un carburant de qualité RON 98. Les informations relatives à la consommation se rapportent au fonctionnement avec un carburant de référence conformément au règlement (CE) n° 715/2007 sur le type de véhicule pour lequel la réception a été sollicitée. Les qualités de carburant sans plomb à 91 d'indice RON ou supérieur avec une teneur en éthanol maximale de 10 % (E10) sont autorisées. BMW recommande l'utilisation de supercarburant sans plomb à 95 d'indice RON.

5 Les valeurs de consommation de carburant, d'énergie électrique et d'émissions de CO2 indiquées ont été mesurées conformément à la procédure WLTP. Depuis le 1er septembre 2018, les véhicules légers neufs sont réceptionnés en Europe sur la base de la procédure d'essai harmonisée pour les véhicules légers (WLTP), procédure d'essai permettant de mesurer la consommation de carburant et les émissions de CO2, plus réaliste que la procédure NEDC précédemment utilisée. Les indications se rapportent à un véhicule doté de l'équipement de série en Allemagne. Les écarts tiennent compte des différences de dimensions au niveau des jantes et des pneumatiques choisis et peuvent varier pendant la configuration.

6 L'autonomie réelle dépend de la configuration du véhicule, du style de conduite du conducteur, des conditions de circulation, des conditions météorologiques, de l'ancienneté et de l'état de la batterie, de l'utilisation du système de climatisation ou de chauffage, etc. et peut par conséquent présenter des différences.

BMW SÉRIE 5 **TOURING**		**518d**	**520d 520d xDrive**	**530d xDrive**	**540d xDrive**	**520i**	**530e 530e xDrive**
Poids							
Poids à vide UE(xDrive)1	k	1830	1855 (1915)	(2000)	(2000)	1790	1975 (2035)
Poids total admissible (xDrive)	g	2450	2470 (2530)	(2610)	(2615)	2410	2550 (2610)
Charge utile (xDrive)	k	695	690 (690)	(685)	(690)	695	650 (650)
Poids remorquable autorisé non freiné (xDrive)2	g	750	750 (750)	(750)	(750)	750	750 (750)
Poids remorquable autorisé freiné sur pente maxi de 12% / pente maxi de 8% (xDrive)2	k	2000/2000	2000/2000 (2000/2000)	(2000/2000)	(2000/2000)	2000/2000	1700/1700 (2000/2000)
Capacité du compartiment à bagages	g	560-1700	560-1700	560-1700	560-1700	560-1700	430 - 1560
	k						
Moteur TwinPower Turbo	g						
Technologie d'hybridation	k	Hybridation Légère 48 V	Hybridation Légère 48 V	Hybridation Légère 48 V	Hybridation Légère 48 V	Hybridation Légère 48 V	Hybride Rechargeable
Cylindres / soupapes	g l	4/4	4/4	6/4	6/4	4/4	4/4
Cylindrée	cm3	1995	1995	2993	2993	1998	1998
Puissance nominale / régime nominal	ch (kW)/ 1/min	150 (110)/ 4000	190 (140)/ 4000	286 (210)/ 4400	340 (250)/ 4400–4400	184 (135)/ 5000–6000	184 (135)/ 5000 - 6500
Avec technologie d'Hybridation Légère 48	ch (kW)	+11 (+8)	+11 (+8)	+11 (+8)	+11 (+8)	+11 (+8)	-
V Couple maxi / régime	Nm/ 1/min	350/ 1750–2500	400/ 1750–2500	650/ 1500–2500	700/ 1750–2250	290/ 1350-4250	300/ 1350-4000
Moteur eDrive / Batterie lithium-ion haute tension							
Puissance nominale	ch (kW)	-	-	-	-	-	109 (80)
Couple nominal	Nm	-	-	-	-	-	105
Capacité brute	kWh	-	-	-	-	-	12
Capacité nette	kWh	-	-	-	-	-	11,15
Transmission							
Type de transmission		Propulsion intégrale)intégraleintégralePropulsion(Transmission intégrale)	Propulsion(Transmission	Transmission	Transmission	Propulsion	
Boîte de vitesses de série		Automatique 8 rapports Steptronic	Automatique 8 rapports Steptronic	Automatique 8 rapports Steptronic	Automatique 8 rapports Steptronic	Automatique 8 rapports Steptronic	Automatique 8 rapports Steptronic
Performances4							
Vitesse maximale (xDrive)	km/h	212	225 (222)	(2503)	(2503)	225	225 (225)
Vitesse maximale électrique	km/h	-	-	-	-	-	140 (140)
Accélération 0-100 km/h (xDrive)	s	9,2	7,6 (7,6)	(5,6)	(4,8)	8,3	6,1 (6,1)
Consommations selon le cycle WLTP5							
Consommation mixte combinée (xDrive)l/100km		5,1-5,6	5,0-57 (5,3-5,9)	(5,8-6,4)	(5,8-6,5)	6,6-7,3	1,5-1,9 (1,8-2,2)
Émissions de CO2 combinées (xDrive)g/km		132-	132-148 (139-154)	(151-167)	(153-171)	150-	35-43 (41-51)
Norme antipollution (réception par type)		147	EU6d	EU6d	EU6d	167	EU6d
Consommation d'énergie électrique kWh/100 km		EU6d	-	-	-	EU6d	17-18,5 (18,5-19,9)
Autonomie en mode électrique6km Autonomie en		-	-	-	-	-	51 à 57 (47 à 52)
mode électrique en ville6km		-	-	-	-	-	52 à 59 (52)
Capacité du réservoir, env.l		-	66	66	66	-	46
		66				68	
Jantes/pneumatiques							
Dimensions		225/55 R17 Y	225/55 R17 Y	225/55 R17 Y	225/55 R17 Y	225/55 R17 Y	225/55 R17 Y
pneumatiques		7,5 J x 17	7,5 J x 17	7,5 J x 17	7,5 J x 17	7,5 J x 17	7,5 J x 17
Dimensions jantes		Alliage léger	Alliage léger	Alliage léger	Alliage léger	Alliage léger	Alliage léger
Matériau							

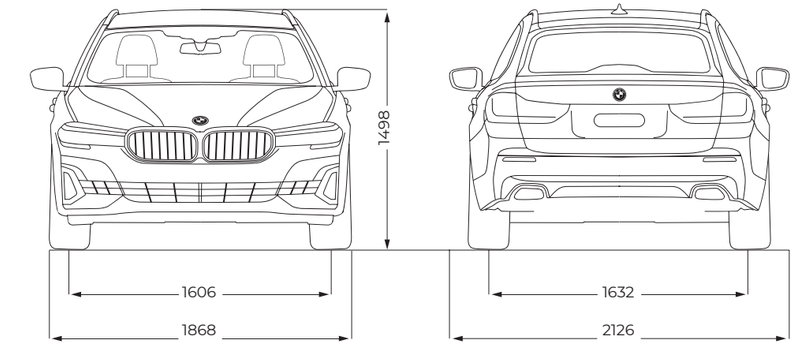

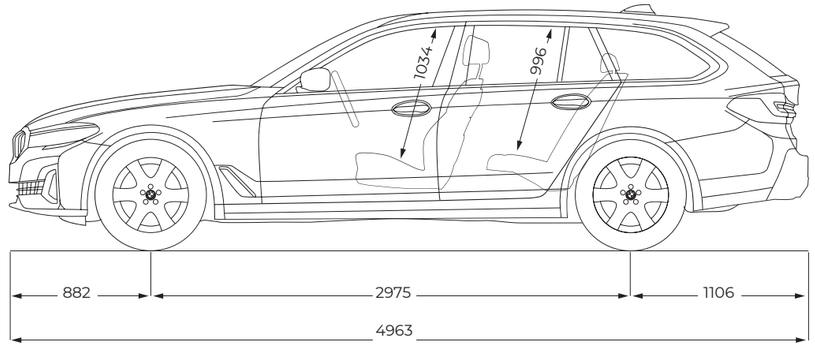

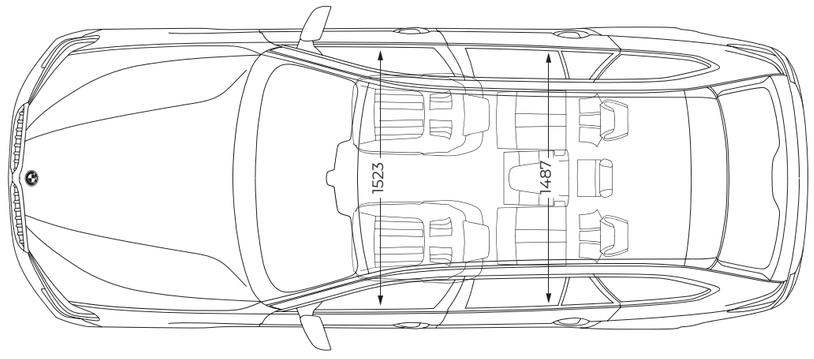

Les cotes des dessins techniques sont indiquées en mm.

1 Le poids à vide UE se rapporte à un véhicule avec l'équipement de série et sans équipement en option. Le poids à vide tient compte d'un réservoir rempli à 90 % et de 75 kg pour le conducteur. Les équipements en option peuvent modifier le poids du véhicule, la charge utile et la vitesse maximale en cas d'incidence sur l'aérodynamique.

2 Le poids total effectif de l'attelage ne doit pas dépasser la charge remorquable maximale autorisée plus la charge au point d'attelage maximale autorisée.

3 Limitée électroniquement.

4 Les valeurs de performance pour les moteurs essence se rapportent à un carburant de qualité RON 98. Les informations relatives à la consommation se rapportent au fonctionnement avec un carburant de référence conformément au règlement (CE) n° 715/2007 sur le type de véhicule pour lequel la réception a été sollicitée. Les qualités de carburant sans plomb à 91 d'indice RON ou supérieur avec une teneur en éthanol maximale de 10 % (E10) sont autorisées. BMW recommande l'utilisation de supercarburant sans plomb à 95 d'indice RON.

5 Les valeurs de consommation de carburant, d'énergie électrique et d'émissions de CO2 indiquées ont été mesurées conformément à la procédure WLTP. Depuis le 1er septembre 2018, les véhicules légers neufs sont réceptionnés en Europe sur la base de la procédure d'essai harmonisée pour les véhicules légers (WLTP), procédure d'essai permettant de mesurer la consommation de carburant et les émissions de CO2, plus réaliste que la procédure NEDC précédemment utilisée. Les indications se rapportent à un véhicule doté de l'équipement de série en Allemagne. Les écarts tiennent compte des différences de dimensions au niveau des jantes et des pneumatiques choisis et peuvent varier pendant la configuration.

6 L'autonomie réelle dépend de la configuration du véhicule, du style de conduite du conducteur, des conditions de circulation, des conditions météorologiques, de l'ancienneté et de l'état de la batterie, de l'utilisation du système de climatisation ou de chauffage, etc. et peut par conséquent présenter des différences.

DEMANDEZ UNE OFFRE BMW SÉRIE 5 BERLINE

DEMANDEZ UNE OFFRE BMW SÉRIE 5 TOURING

RÉSERVEZ UN ESSAI BMW SÉRIE 5 BERLINE

RÉSERVEZ UN ESSAI BMW SÉRIE 5 TOURING

Ce document présente le descriptif des versions, équipements et possibilités de confi guration des véhicules (dotation d'équipements de série ou options) tels qu'ils sont commercialisés par BMW France en France. Dans d'autres pays membres de l'Union européenne, les versions, équipements et possibilités de confi guration des véhicules (dotation d'équipements de série ou options) proposés peuvent être différents.Les modèles photographiés dans ce document peuvent présenter des équipements ou accessoires qui ne sont pas commercialisés par BMW France en France ou qui sont disponibles moyennant un supplément de prix. Les prix et spécifi cations mentionnés dans le présent document sont modifi ables à tout moment et sans préavis. Veuillez consulter votre Concessionnaire BMW local. Il se fera un plaisir de vous renseigner sur les versions spécifi ques à votre pays. Document non contractuel.

THE 5 = BMW Série 5.

Octobre 2022.

Au quotidien, prenez les transports en commun #SeDéplacerMoinsPolluer